Lambretta 75 s 75 sL

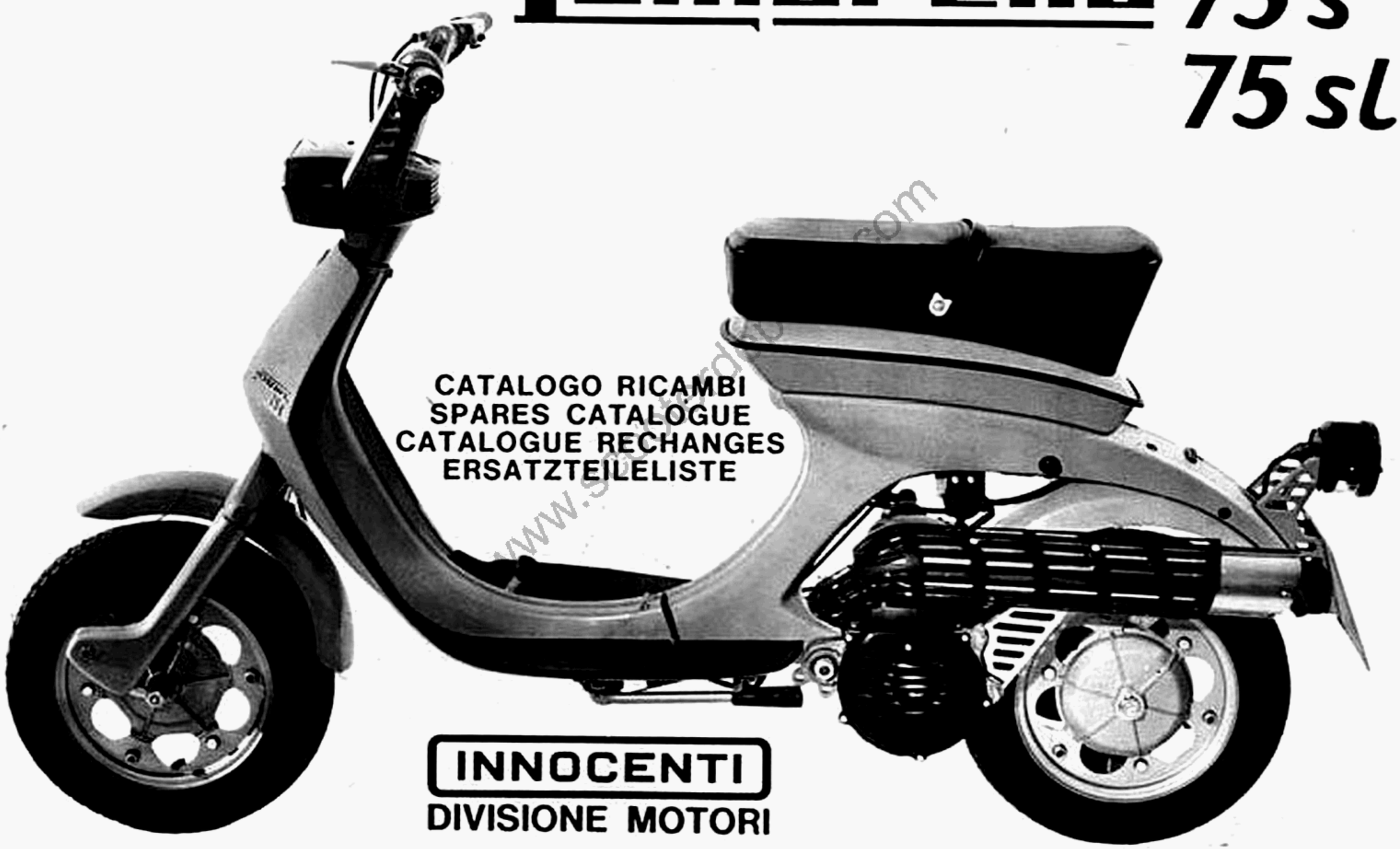

CATALOGO RICAMBI
SPARES CATALOGUE
CATALOGUE RECHANGES
ERSATZTEILELISTE

INNOCENTI
DIVISIONE MOTORI

www.scooterdepoca.com

AVVERTENZE

La presente pubblicazione contiene i soli particolari delle Lambrette 75 s e 75 sl, che si differenziano dai simili montati sui tipi 50c e 50cl da cui questo modello deriva.

I particolari che qui non figurano non hanno subito alcuna modifica e la loro ricerca va effettuata sul Catalogo Pubbl. 129.

NOTICE

The present publication contains the Lambretta 75 s and 75 sl parts only, which differ from those fitted to 50c and 50cl, of which this model is a derivative.

The parts which do not appear here, have undergone no modification and may be traced in Catalogue Publ. 129.

AVIS

La présente publication contient seulement les pièces de Lambretta 75 s et 75 sl qui diffèrent de celles montées sur 50c et 50cl, dont ce modèle est dérivé.

Les pièces qui ne figurent pas ici, n'ont subi aucune modification et peuvent être trouvées dans Catalogue Publ. 129.

ANZEIGE

Die vorliegende Ausgabe enthält nur die auf der Lambretta 75 s und 75 sl montierten Teile, die von jenen auf Typen 50c und 50cl, von welchen dieses Modell abgeleitet ist, abweichen.

Die Teile, welche hier nicht erscheinen, haben keine Änderung erfahren und sind im Katalog Ausg. 129 zu finden.

www.scooterdepoca.com

www.scooterdepoca.com

N. Matricole Part. No. Réf. des pièces Bestell-Nr.	Tavola Section Planche Tafel	N. Figure Fig. No. Nº figure Abb. Nr.
00412038	VI	103
00412048	VI	108
00412049	VI	111
00412053	VI	115
00412054	VI	117
00412055	VI	118
00412062	VI	96
00412071	VI	114
00412191	VI	91
00412192	VI	92
00412193	VI	116
00412248	VI	95
00412261	VI	97
00412298	VI	106
00412299	VI	107
00412321	VI	99
00412329	VI	102
00412330	VI	109
00412331	VI	105
00412333	VI	104
00412337	VI	101
00412338	VI	112
00412341	VI	93
00412342	VI	121
00412343	VI	123
00412344	VI	124
00412349	VI	100
00412394	VI	94

N. Matricole Part. No. Réf. des pièces Bestell-Nr.	Tavola Section Planche Tafel	N. Figure Fig. No. Nº figure Abb. Nr.
00412400	VI	128
00412455	VI	98
00412456	VI	113
00412457	VI	120
00412458	VI	125
00412459	VI	126
00412460	VI	127
00412461	V	15
00412461	VI	67
00412462	VI	119
00611114	VIII	27
00611115	VIII	27
00611116	VIII	29
00611117	VIII	29
00611118	VIII	30
00840057	XI	53
00840058	XI	45
00840058	XI	46
00840058	XI	51
00840091	XI	43
00840092	XI	37
00840093	XI	38
00840095	XI	50
00840097	XI	54
00840098	XI	58
00840099	XI	49
00840179	XI	—
00840180	XI	57

N. Matricole Part. No. Réf. des pièces Bestell-Nr.	Tavola Section Planche Tafel	N. Figure Fig. No. Nº figure Abb. Nr.
00840181	XI	42
00840182	X	9
00840183	XI	48
00840184	XI	39
19010019	I	3
19011008	II	24
19082003	X	3
20021023	IX	—
20021024	IX	—
20034023	XIII	5
20034023	XIII	27
20050031	III	35
20052001	III	29
20052003	III	30
20052004	III	31
20052005	III	32
20052012	III	21
20052013	III	36
20052014	III	23
20052015	III	22
20052016	III	15
20052024	III	8
20052030	III	11
20052038	VI	84
20052040	III	12
20052041	III	23
20052050	III	9
20055008	XI	55

N. Matricole Part. No. Réf. des pièces Bestell-Nr.	Tavola Section Planche Tafel	N. Figure Fig. No. Nº figure Abb. Nr.
20055018	XI	41
20055051	XI	56
20070004	VI	74
20350005	I	3
20350011	II	1
20350013	II	4
20350030	I	6
20351026	II	5
20352002	III	34
20352006	III	33
20352100	III	34
20352110	III	17
20352120	III	18
20353011	IV	28
20355127	VI	82
20355128	VI	81
20355129	VI	78
20355131	VI	76
20355136	VI	77
20355280	VI	79
20811020	VIII bis	38
20823002	IV	36
20834016	XIII	39
20834017	XIII	40
20834030	XIII	42
20834040	XIII	43
20850009	II	2
20850021	I	27

N. Matricole Part. No. Réf. des pièces Bestell-Nr.	Tavola Section Planche Tafel	N. Figure Fig. No. Nº figure Abb. Nr.
20850037	I	27
20850100	I	17
20850150	I	1
20850170	I	17
20851006	II	13
20851008	II	6
20851010	II	9
20851012	II	23
20851013	II	10
20851014	II	22
20851017	II	6
20851018	II	6
20851019	II	6
20851031	II	25
20851140	II	14
20851150	II	14
20851160	II	14
20851170	II	14
20851220	II	11
20851230	II	—
20851240	II	11
20851250	II	—
20852011	III	11
20852044	III	25
20852045	III	28
20852060	III	12
20853002	IV	36
20853006	IV	30

www.scooterdepoca.com

N. Matricola / Part. No. / Réf. des pièces / Bestell-Nr.	Tavola / Section / Planche / Tafel	N. Figura / Fig. No. / Nº figure / Abb. Nr.
20853007	IV	23
20853008	IV	24
20853009	IV	25
20853011	IV	42
20855001	VI	89
20855002	VI	90
20855005	VI	66
20855006	VI	64
20855007	VI	65
20855012	V	13
20855030	VI	69
20855039	V	20
20855040	V	5
20855043	V	26
20855045	V	32
20855060	VI	63
20855100	V	29
20855120	V	22
20855124	VI	73
20855133	VI	61
20855134	VI	62
20855137	VI	57
20855290	VI	75
20855300	VI	80
20858025	VI	52
20858027	VI	60
20858030	VI	54
20858032	VI	51
20858033	XIII	36
20858034	XIII	36
20858050	VI	50
20858060	VI	53
20858070	VI	55
20860002	VIII bis	51
20860004	VIII bis	34
20860005	VIII bis	34
20860030	X	10
20860040	X	13
20862002	X	6
20862003	X	31
20862010	X	32
20862020	X	30
20862030	X	4
20863012	X	25
20863013	X	27
20863015	X	22
20863016	X	19
20863030	X	—
20863040	X	26
20863050	X	17
20871010	XII	44
20871015	VI	70
20871016	VI	72
20871020	XII	41
20871060	VI	86
20871070	VI	71
20871080	VI	83
20882010	XIII	34
20882020	XIII	35
20934013	XIII	37
20934015	XIII	38
20934080	XIII	41
20958014	VI	56
20973008	XII	49
20973009	XII	49
20973011	XII	—
41010004	I	38
42916130	VI	68
42917002	X	1
61810416	VII	19
70854008	X	28
70855010	X	18
71420430	X	14
73010043	XI	47
73170043	VI	110
80158254	VII	25
81408304	X	5
81408345	VI	87
81428248	V	24
81428248	V	31
81428250	VII	37
81428296	V	28
81428332	V	1
81428345	VI	88
81428378	V	21
82028010	X	20
82078009	X	16
82078010	VI	59
82078010	X	7
82078012	V	23
82128010	VI	85
83100004	X	29
83100005	V	25
83100005	V	30
83100005	X	15
83100006	V	27
83100006	X	8
83100006	XI	40
83110004	XI	44
83110004	XI	52
83110060	VI	58
83110060	X	2
83110060	X	21
87550500	X	11
87552525	X	12
87570315	X	24

www.scooterdepoca.com

www.scooterdepoca.com

FIG. ABB.	ORD. NO. BESTELL N.	QT. ANZAHL	75 s	75 sl	DENOMINAZIONE	DESCRIPTION	DÉSIGNATION	BENENNUNG
Tav. I					Carter motore	Crankcase	Carter moteur	Motorgehäuse
1	20850150	1	×	×	Coperchio con Fig.2	Cover	Couvercle	Deckel
3	19010019	10	×	×	Prigioniero	Stud	Goujon	Stiftschraube
	20350005	2	×	×	Prigioniero	Stud	Goujon	Stiftschraube
6	20350030	1	×	×	Flangia	Flange	Bride	Flansch
17	20850100	1	×		Carter motore	Crankcase	Carter moteur	Motorgehäuse
	20850170	1		×	Carter motore	Crankcase	Carter moteur	Motorgehäuse
27	20850021	4	×	×	Prigioniero	Stud	Goujon	Stiftschraube
	20850037	4	×	×	Prigioniero	Stud	Goujon	Stiftschraube
38	41010004	2		×	Prigioniero	Stud	Goujon	Stiftschraube
Tav. II					Cilindro - manovellismo	Cylinder - crankshaft/ piston	Cylindre - embiellage	Zylinder - Kurbeltrieb
1	20350011	1	×	×	Flangia	Flange	Bride	Flansch
2	20850009	1	×	×	Anello di tenuta(25,8x40x6)	Oil seal	Anneau d' étanchéité	Dichtring
4	20350013	1	×	×	Cuscinetto	Bearing	Roulement	Kugellager
5	20351026	1	×	×	Guarnizione	Gasket	Joint	Dichtung
6	20851008	2	×	×	Segmento Ø 46.4	Piston ring	Segment	Kolbenring
	20851017	2	×	×	Segmento Ø 46.6	Piston ring	Segment	Kolbenring
	20851018	2	×	×	Segmento Ø 46.8	Piston ring	Segment	Kolbenring
	20851019	2	×	×	Segmento Ø 47	Piston ring	Segment	Kolbenring
9	20851010	1	×	×	Albero motore	Crankshaft	Vilebrequin	Kurbelwelle
10	20851013	1	×	×	Testina	Cylinder head	Culasse	Zylinderkopf
–	20851230	1	×		Gruppo cilindro	Cylinder assy	Ensemble cylindre	Zylindergruppe
	20851250	1		×	Gruppo cilindro	Cylinder assy	Ensemble cylindre	Zylindergruppe
11	20851220	1	×		Cilindro	Cylinder	Cylindre	Zylinder
	20851240	1		×	Cilindro	Cylinder	Cylindre	Zylinder
13	20851006	1	×	×	Spinotto	Gudgeon pin	Axe de piston	Kolbenbolzen
14	20851140	1	×	×	Pistone Ø 46.4	Piston	Piston	Kolben
	20851150	1	×	×	Pistone Ø 46.6	Piston	Piston	Kolben
	20851160	1	×	×	Pistone Ø 46,8	Piston	Piston	Kolben
	20851170	1	×	×	Pistone Ø 47	Piston	Piston	Kolben
22	20851014	1	×	×	Dado	Nut	Ecrou	Mutter

www.scooterdepoca.com

I

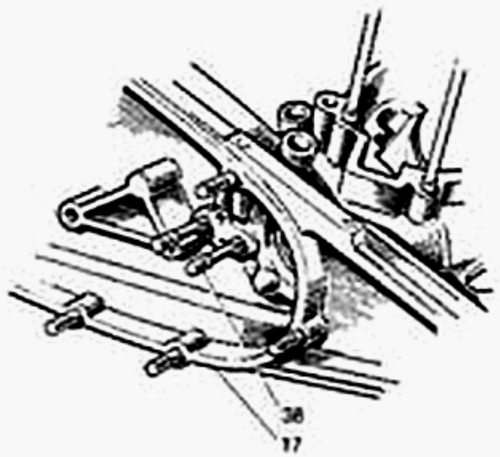

III

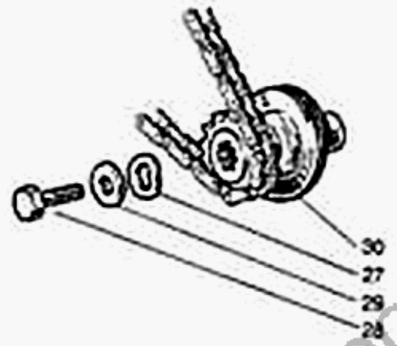

IV

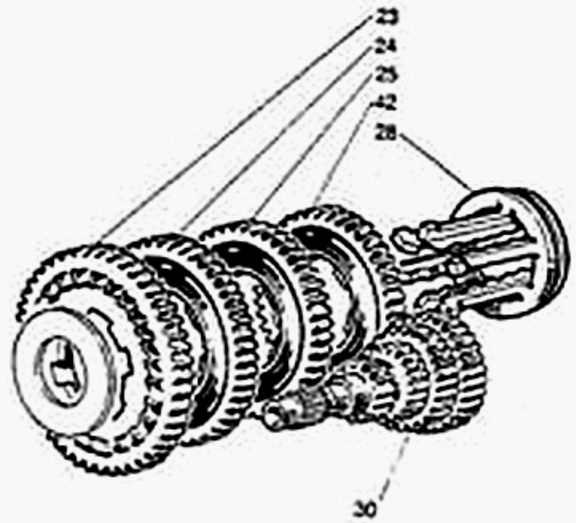

V

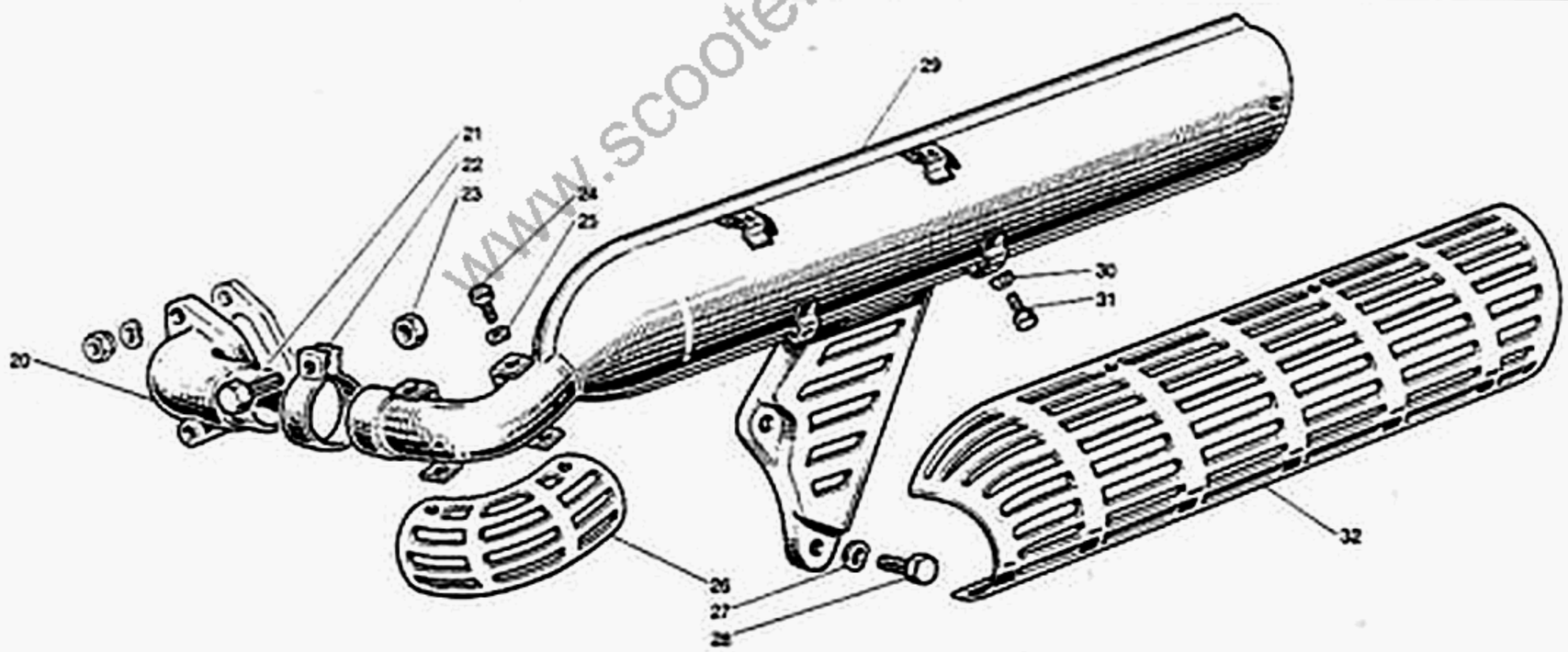

75-001

www.scooterdepoca.com

www.scooterdepoca.com

FIG. ABB.	ORD. NO. BESTELL N.	QT. ANZAHL	75 s	75 sl	DENOMINAZIONE	DESCRIPTION	DÉSIGNATION	BENENNUNG
segue: Tav. II					Cilindro - manovellismo	Cylinder-crankshaft/piston	Cylindre-embiellage	Zylinder - Kurbeltrieb
23	20851012	1	×	×	Guarnizione	Gasket	Joint	Dichtung
24	19011008	1	×	×	Prigioniero	Stud	Goujon	Stiftschraube
25	20851031	1	×	×	Prigioniero	Stud	Goujon	Stiftschraube
Tav. III					Frizione	Clutch	Embrayage	Kupplung
8	20052024	2	×	×	Disco condotto	Driven plate	Disque conduit	Getriebene Scheibe
9	20052050	3	×	×	Disco conduttore	Driving plate	Disque conducteur	Antriebsscheibe
11	20852011	1	×	×	Campana con corona	Crown	Couronne	Zahnrad
12	20852060	1	×	×	Campana	Clutch bell	Cloche d'embrayage	Kupplungsglocke
17	20352110	1	×	×	Tendicatena	Chain stretcher	Tendeur de chaîne	Kettenspanner
18	20352120	1	×	×	Guidacatena	Chain slide	Guide - chaîne	Kettenführung
24	20152039	1	×	×	Catena	Chain	Chaîne	Kette
25	20852044	1	×		Pignone	Sprocket	Pignon	Ritzel
26	20050031	1	×	×	Scodellino	Cup	Cuvette	Teller
27	83100007	1	×	×	Rondella elastica	Spring washer	Rondelle élastique	Federscheibe
28	81406339	1	×	×	Vite	Screw	Vis	Schraube
29	20952053	1	×	×	Rondella piana	Washer	Rondelle	Scheibe
30	20852100	1		×	Pignone	Pinion	Pignon	Zahnrad
Tav. IV					Cambio - avviamento	Gearbox - starter	Boîte de vitesses-Démarreur	Wechselgetriebe - Anlasser
23	20853007	1	×	×	Ingranaggio I velocità	Gear, I speed	Pignon, I vitesse	Zahnrad, I Gang
24	20853008	1	×	×	Ingranaggio II velocità	Gear, II speed	Pignon, II vitesse	Zahnrad, II Gang
25	20853009	1	×	×	Ingranaggio III velocità	Gear, III speed	Pignon, III vitesse	Zahnrad, III Gang
28	20353011	1	×	×	Manicotto	Sliding dog	Manchon	Schaltklaue
30	20853006	1	×	×	Albero primario	Main shaft	Arbre primaire	Getriebewelle
36	20853002	1	×		Albero secondario	Layshaft	Arbre secondaire	Vorgelegewelle
	20853002	1		×	Albero secondario	Layshaft	Arbre secondaire	Vorgelegewelle
42	20853011	1	×	×	Ingranaggio IV velocità	Gear IV speed	Pignon IV vitesse	Zahnrad IV Gang

www.scooterdepoca.com

I

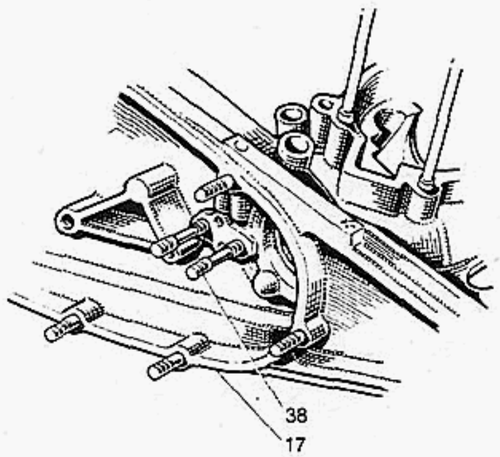

III

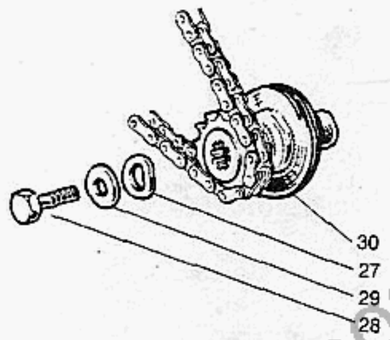

VI

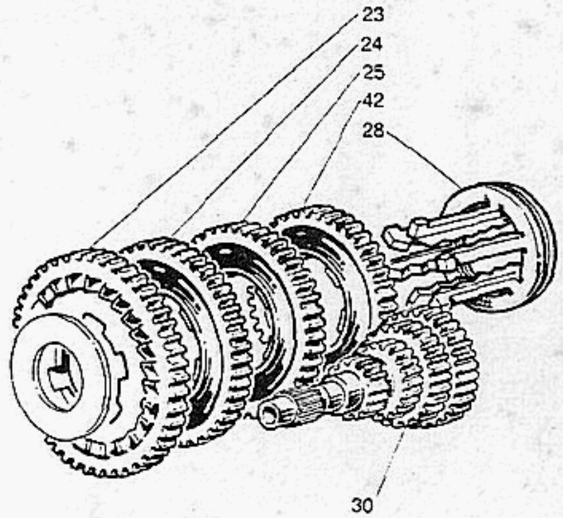

V

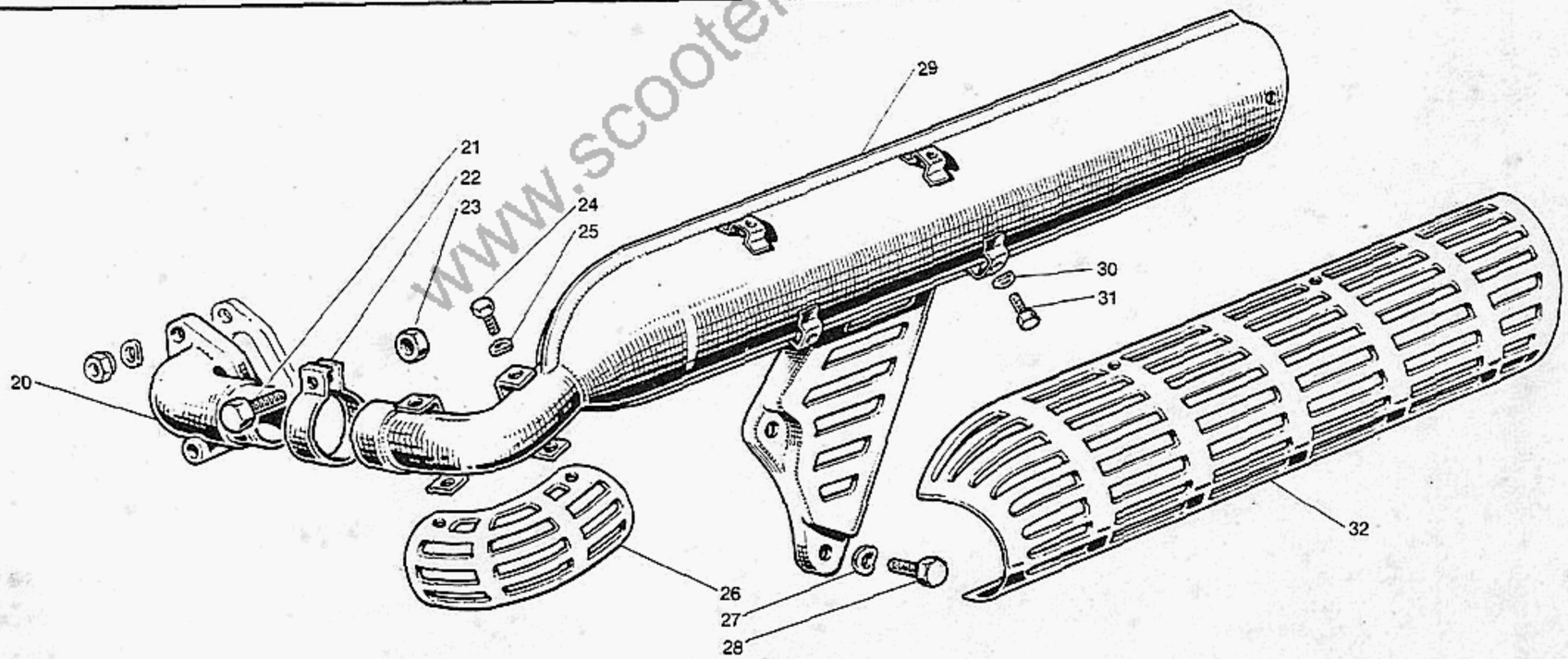

75-001

www.scooterdepoca.com

www.scooterdepoca.com

FIG. ABB.	ORD. NO. BESTELL N.	QT. ANZAHL	75 s	75 sl	DENOMINAZIONE	DESCRIPTION	DÉSIGNATION	BENENNUNG
TAV. V					Raffreddamento - scarico	Cooling and exhaust system	Refroidissement-échappement	Kühlung - Auspuffanlage
1	81428332	1	×	×	Vite	Screw	Vis	Schraube
5	20855040	1	×	×	Cuffia	Cowl	Coiffe	Haube
7	80688241				Annullato	Deleted	Annulé	Gestrichen
8	20955021				Annullato	Deleted	Annulé	Gestrichen
9	82078007				Annullato	Deleted	Annulé	Gestrichen
10	83100004				Annullato	Deleted	Annulé	Gestrichen
13	20855012	1	×	×	Coperchio	Cover	Couvercle	Deckel
15	00412461	1	×	×	Carburatore SH 120	Carburetter	Carburateur	Vergaser
20	20855039	1	×	×	Pipa	Manifold	Pipe	Krümmer
21	81428378	1	×	×	Vite	Screw	Vis	Schraube
22	20855120	1	×	×	Morsetto	Clamp	Collier	Klemme
23	82078012	1	×	×	Dado	Nut	Ecrou	Mutter
24	81428248	4	×	×	Vite	Screw	Vis	Schraube
25	83100005	4	×	×	Rondella elastica	Spring washer	Rondelle élastique	Federscheibe
26	20855043	1	×	×	Protezione	Shield	Ecran	Schild
27	83100006	2	×	×	Rondella elastica	Spring washer	Rondelle élastique	Federscheibe
28	81428296	2	×	×	Vite	Screw	Vis	Schraube
29	20855100	1	×	×	Marmitta	Silencer	Silencieux	Schalldämpfer
30	83100005	4	×	×	Rondella elastica	Spring washer	Rondelle élastique	Federscheibe
31	81428248	4	×	×	Vite	Screw	Vis	Schraube
32	20855045	1	×	×	Protezione	Shield	Ecran	Schild
–	82078011	4	×	×	Dado	Nut	Ecrou	Mutter

www.scooterdepoca.com

www.scooterdepoca.com

I

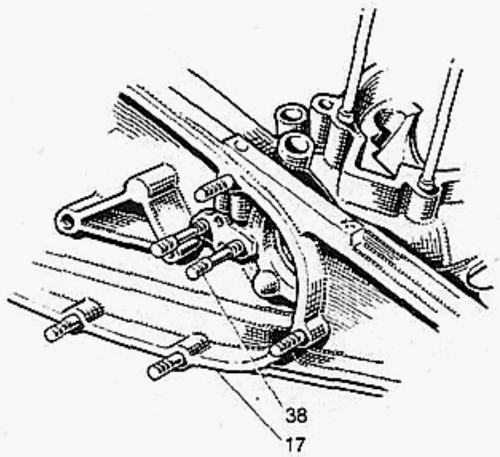

III

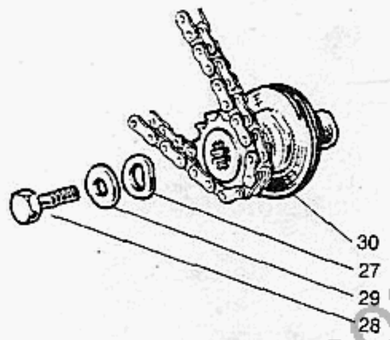

VI

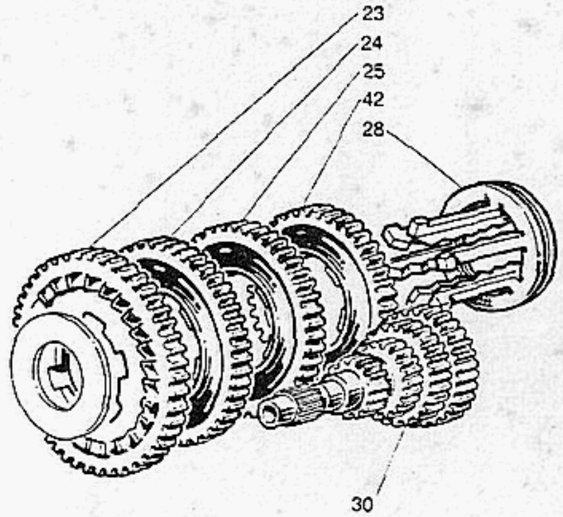

V

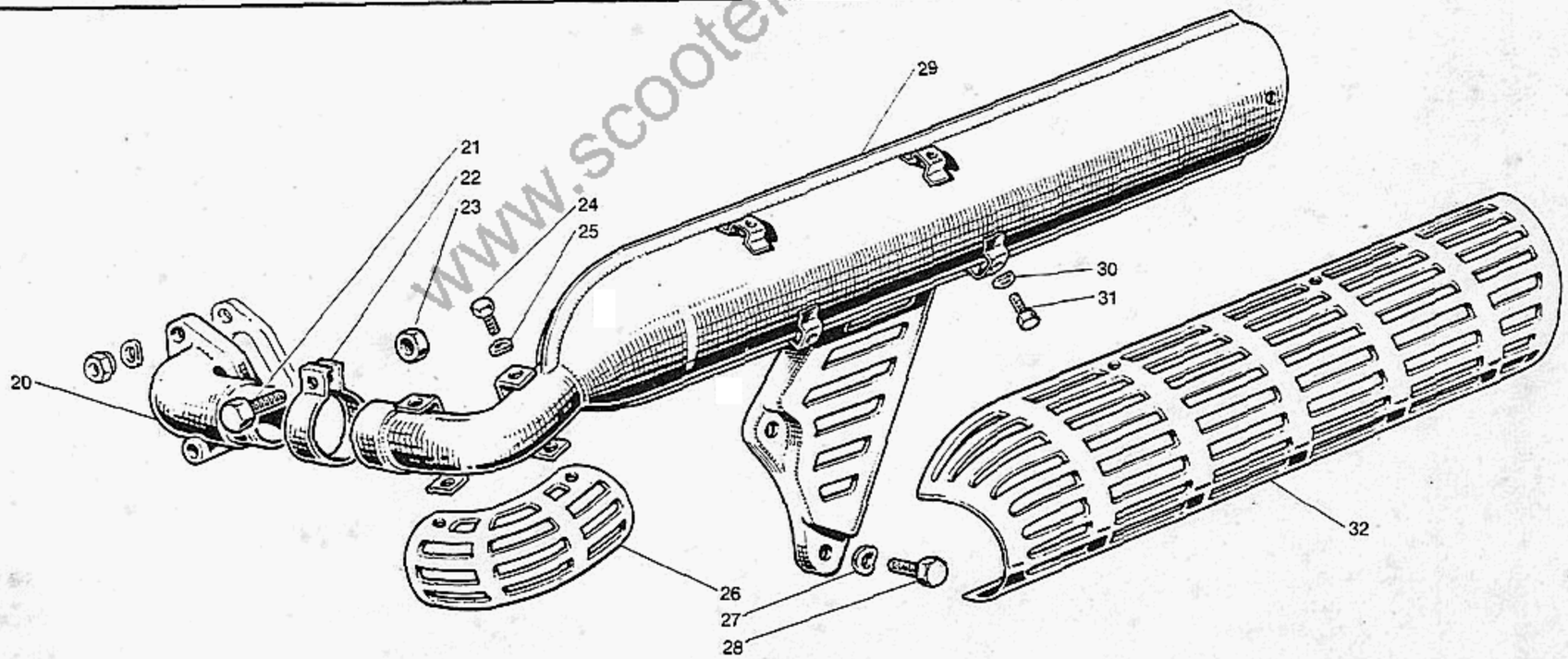

75-001

www.scooterdepoca.com

www.scooterdepoca.com

FIG. ABB.	ORD. NO. BESTELL N.	QT. ANZAHL	75 s	75 sl	DENOMINAZIONE	DESCRIPTION	DÉSIGNATION	BENENNUNG
TAV. VI					Alimentazione	Fuel system	Alimentation	Kraftstoffanlage
50	20858050	1		×	Tappo	Cap	Bouchon	Deckel
51	20858032	1		×	Vetro	Glass	Verre	Glas
52	20858025	1		×	Guarnizione	Seal	Joint	Dichtung
53	20858060	1		×	Indicatore livello	Oil gauge	Indicateur niveau	Ölanzeiger
54	20858030	1		×	Serbatoio benzina - olio	Petrol - oil tank	Réservoir essence - huile	Benzin - Öl Tank
55	20858070	1	×	×	Rubinetto	Tap	Robinet	Hahn
56	20958014	1	×	×	Tubetto	Hose	Tuyau	Schlauch
57	20855137	1		×	Piastrina	Plate	Plaquette	Blech
58	83110060	2		×	Rondella elastica	Spring washer	Rondelle élastique	Federscheibe
59	82078010	2		×	Dado	Nut	Ecrou	Mutter
60	20858027	1		×	Tubo	Hose	Tuyau	Schlauch
61	20855133	1		×	Raccordo	Connection	Raccord	Verbindung
62	20855134	2		×	Guarnizione	Gasket	Joint	Dichtung
63	20855060	1	×	×	Pomello	Locking device	Dispositif sécurité	Sicherungsvorrichtung
64	20855006	1	×	×	Coperchio	Cover	Couvercle	Deckel
65	20855007	1	×	×	Guarnizione	Gasket	Joint	Dichtung
66	20855005	1	×	×	Elemento filtrante	Element	Elément	Einsatz
67	00412461	1	×	×	Carburatore SH 1/20	Carburetter	Carburateur	Vergaser
68	42916130	1	×	×	Morsetto	Clamp	Collier	Klemme
69	20855030	1	×	×	Scatola aspirazione	Inlet housing	Boîte aspiration	Ansauggehäuse
70	20871015	1		×	Fune	Inner cable	Câble intérieur	Seil
71	20871070	1		×	Cavo	Cable	Câble	Seilzug
72	20871016	1		×	Capsula	Ferrule	Capsule	Sicherungshülse
73	20855124	1		×	Piastrina	Plate	Plaquette	Blech
74	20070004	1		×	Cappuccio	Boot	Capuchon	Haube
75	20855290	1		×	Leva	Lever	Levier	Hebel
76	20355131	2		×	Rondella	Washer	Rondelle	Scheibe
77	20355136	1		×	Anello di tenuta	Oil seal	Anneau d'étanchéité	Dichtring
78	20355129	1		×	Molla	Spring	Ressort	Feder
79	20355280	1		×	Pompa olio	Oil pump	Pompe huile	Ölpumpe
80	20855300	1		×	Piastrina	Plate	Plaquette	Blech

www.scooterdepoca.com

www.scooterdepoca.com

VI

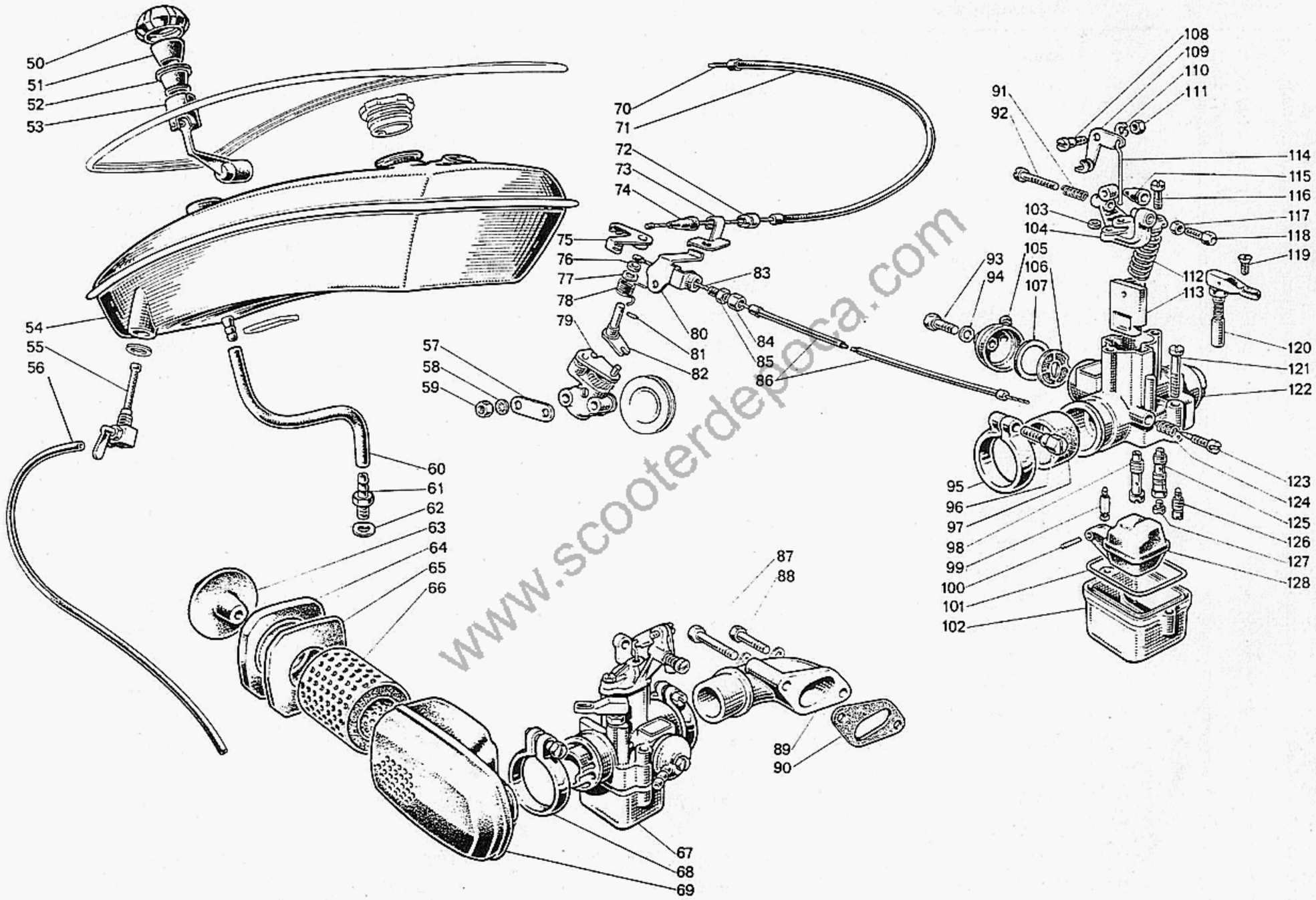

www.scooterdepoca.com

www.scooterdepoca.com

FIG. ABB.	ORD. NO. BESTELL N.	QT. ANZAHL	75 s	75 sl	DENOMINAZIONE	DESCRIPTION	DÉSIGNATION	BENENNUNG
segue: TAV. VI					Alimentazione	Fuel system	Alimentation	Kraftstoffanlage
81	20355128	1		×	Spina	Pin	Axe	Stift
82	20355127	1		×	Leva	Lever	Levier	Hebel
83	20871080	1		×	Fune	Inner cable	Câble intérieur	Seil
84	20052038	1		×	Vite regolazione	Adjusting screw	Vis régulation	Stellschraube
85	82128010	1		×	Dado	Nut	Ecrou	Mutter
86	20871060	1		×	Cavo - completo	Cable - complete	Câble - complet	Seilzug - komplett
87	81408345	1	×	×	Vite	Screw	Vis	Schraube
88	81428345	1	×	×	Vite	Screw	Vis	Schraube
89	20855001	1	×	×	Pipa	Manifold	Pipe	Krümmer
90	20855002	1	×	×	Guarnizione	Gasket	Joint	Dichtung
91	00412191	1	×	×	Molla	Spring	Ressort	Feder
92	00412192	1	×	×	Vite	Screw	Vis	Schraube
93	00412341	1	×	×	Vite	Screw	Vis	Schraube
94	00412394	1	×	×	Guarnizione	Seal	Joint	Dichtung
95	00412248	1	×	×	Morsetto	Clamp	Collier	Klemme
96	00412062	1	×	×	Vite	Screw	Vis	Schraube
97	00412261	1	×	×	Riduzione isolante	Insulating reduction	Anneau isolant	Isolierbüchse
98	00412455	1	×	×	Getto starter	Starter jet	Gicleur starter	Starterdüse
99	00412321	1	×	×	Spillo conico	Needle	Aiguille	Nadel
100	00412349	1	×	×	Perno	Pin	Pivot	Bolzen
101	00412337	1	×	×	Guarnizione	Gasket	Joint	Dichtung
102	00412329	1	×	×	Vaschetta	Float chamber	Cuvette	Schwimmergehäuse
103	00412038	1	×	×	Guarnizione	Gasket	Joint	Dichtung
104	00412333	1	×	×	Coperchio	Cover	Couvercle	Deckel
105	00412331	1	×	×	Pipetta	Cover	Couvercle	Deckel
106	00412298	1	×	×	Filtro	Filter	Filtre	Filter
107	00412299	1	×	×	Guarnizione	Gasket	Joint	Dichtung
108	00412048	1	×	×	Perno	Pin	Axe	Bolzen
109	00412330	1	×	×	Leva	Lever	Levier	Hebel
110	73170043	1	×	×	Rondella elastica	Spring washer	Rondelle élastique	Federscheibe
111	00412049	1	×	×	Dado	Nut	Ecrou	Mutter

www.scooterdepoca.com

INNOCENTI www.scooterdepoca.com

VI

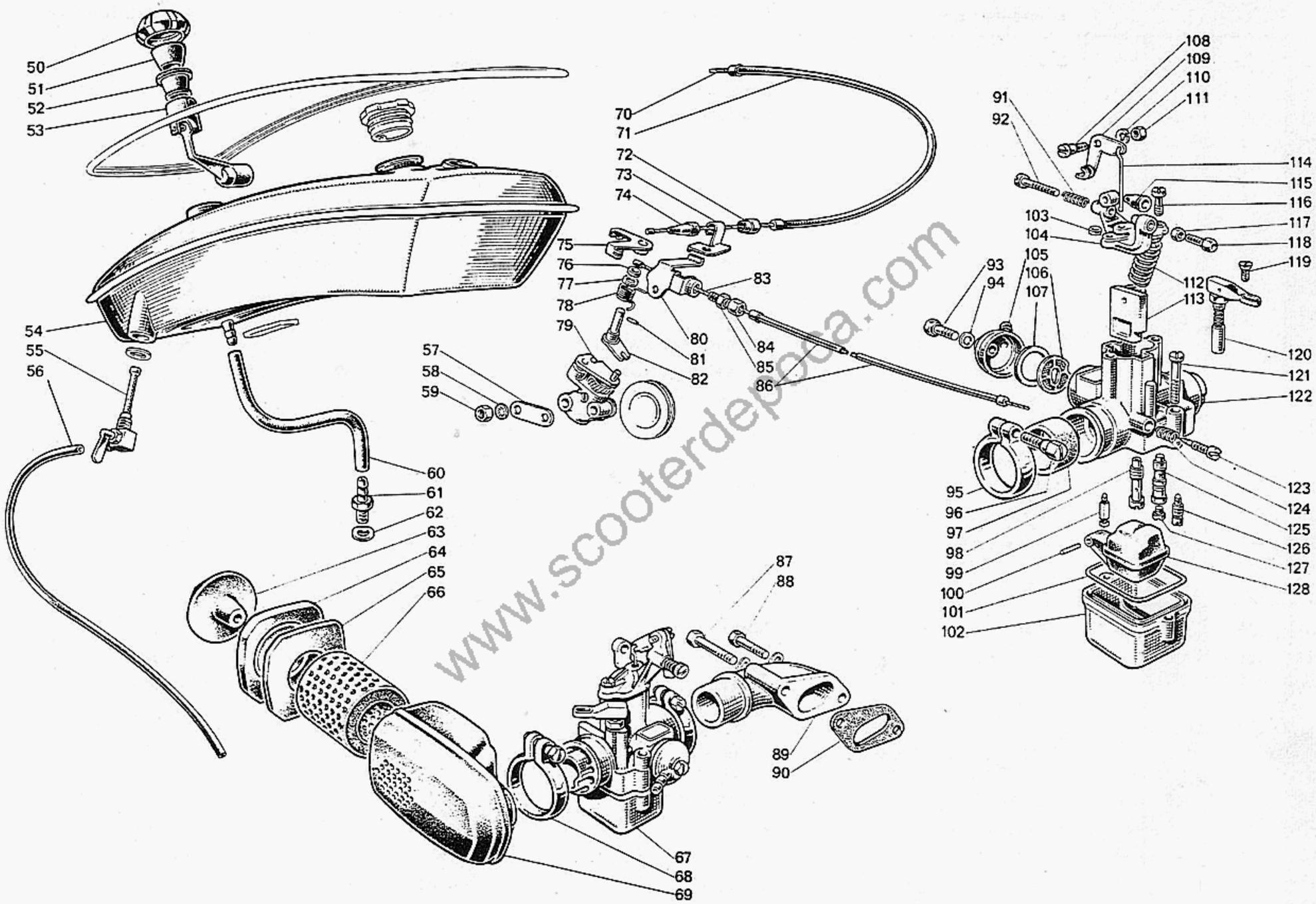

www.scooterdepoca.com

www.scooterdepoca.com

FIG. ABB.	ORD. NO. BESTELL N.	QT. ANZAHL	75 s	75 sl	DENOMINAZIONE	DESCRIPTION	DÉSIGNATION	BENENNUNG
segue: TAV. VI					Alimentazione	Fuel system	Alimentation	Kraftstoffanlage
112	00412338	1	×	×	Molla	Spring	Ressort	Feder
113	00412456	1	×	×	Valvola gas	Trottle slide	Boisseau de gas	Gasschieber
114	00412071	1	×	×	Tirante	Tie rod	Tirant	Zugstange
115	00412053	1	×	×	Cappuccio	Cap	Chapeau	Haube
116	00412193	1	×	×	Vite	Screw	Vis	Schraube
117	00412054	1	×	×	Dado	Nut	Ecrou	Mutter
118	00412055	1	×	×	Vite	Screw	Vis	Schraube
119	00412462	1	×	×	Vite	Screw	Vis	Schraube
120	00412459	1	×	×	Valvola starter	Choke valve	Soupape starter	Luftschieber
121	00412342	2	×	×	Vite	Screw	Vis	Schraube
122	–	–			Corpo carburatore (Non si fornisce)	Carburetter body (Is not supplied)	Corps carburateur (N'est pas fourni)	Vergaserkörper (Nicht lieferbar)
123	00412343	1	×	×	Vite	Screw	Vis	Schraube
124	00412344	1	×	×	Molla	Spring	Ressort	Feder
125	00412458	1	×	×	Emulsionatore	Diffuser	Diffuseur	Diffusor
126	00412459	1	×	×	Getto minimo	Pilot jet	Gicleur du ralenti	Leerlaufdüse
127	00512460	1	×	×	Getto massimo	Main jet	Gicleur principal	Hauptdüse
128	00412400	1	×	×	Galleggiante	Float	Flotteur	Schwimmer
TAV. VII					Telaio-sospensione	Frame - suspension	Châssis - suspension	Fahrgestell - Federung
19	61810416	4	×	×	Vite	Screw	Vis	Schraube
25	80158254	8	×	×	Vite	Screw	Vis	Schraube
31	71796416	2	×	×	Vite	Screw	Vis	Schraube
37	81428250	4	×	×	Vite	Screw	Vis	Schraube
TAV. VIII					Manubrio - forcella-tachimetro	Handle bar-fork-speedometer	Guidon-fourche-compteur	Lenker-Gabel-Tachometer
27	00611114	1	×	×	Contachilometri	Speedometer - km	Compteur - km	Tachometer - Km
	00611115	1	×	×	Contamiglia	Speedometer - miles	Compteur - milles	Tachometer - Meilen
28	00611116	1	×	×	Guarnizione	Gasket	Joint	Dichtung
29	00611117	1	×	×	Staffa	Retainer	Support	Halter
30	00611118	1	×	×	Dado	Nut	Ecrou	Mutter

www.scooterdepoca.com

VI

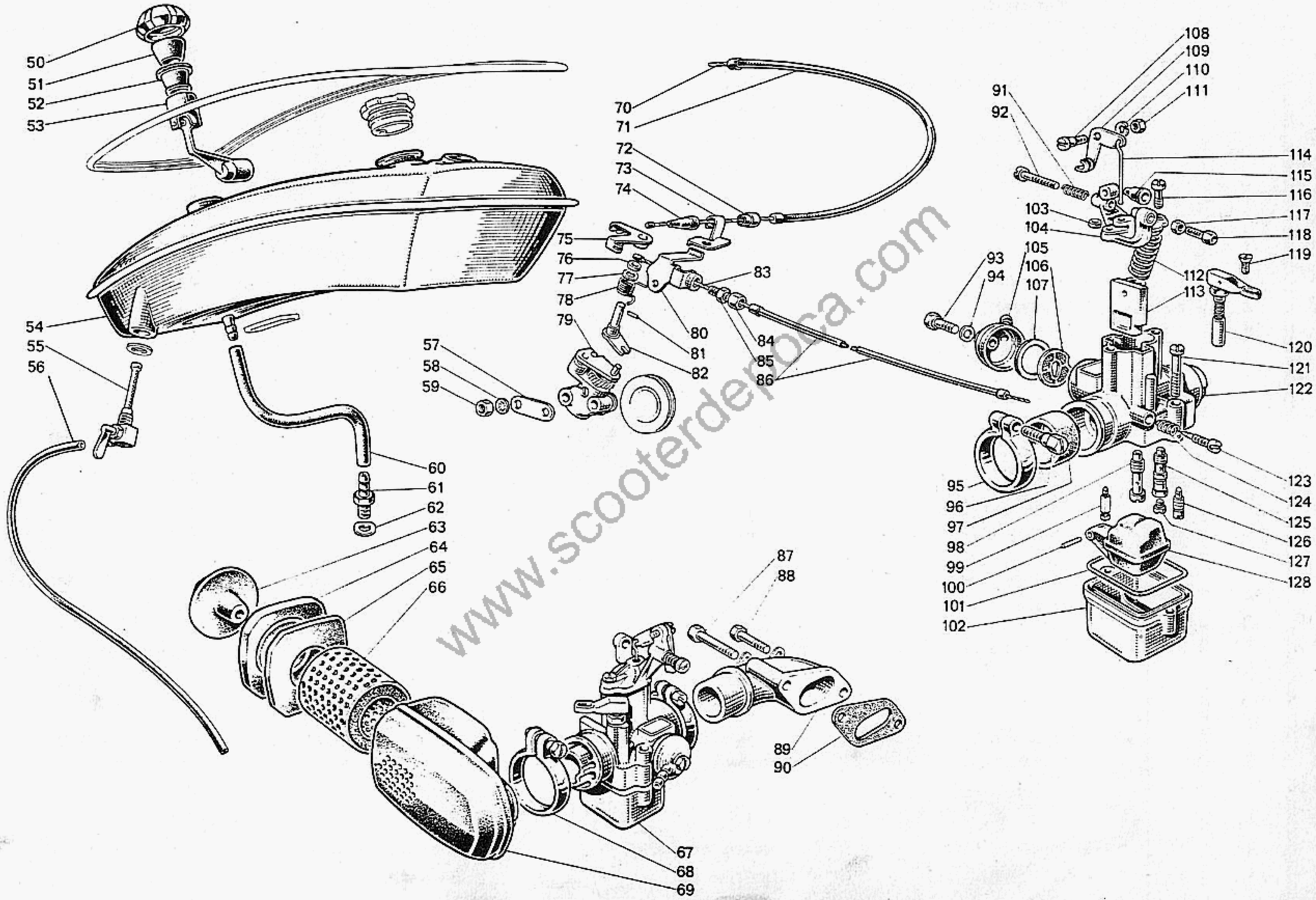

www.scooterdepoca.com

www.scooterdepoca.com

FIG. ABB.	ORD. NO. BESTELLN.	QT. ANZAHL	75 s	75 sl	DENOMINAZIONE	DESCRIPTION	DÉSIGNATION	BENENNUNG
TAV. VIII bis					Manubrio	Handle bar	Guidon	Lenker
–	19962022	2	×	×	Boccola	Bush	Bague	Büchse
–	20910015	1	×	×	Rondella elastica	Spring washer	Rondelle élastique	Federscheibe
6	81806257	1	×	×	Vite	Screw	Vis	Schraube
18	20910009				Annullato	Deleted	Annulé	Gestrichen
19	20910012				Annullato	Deleted	Annulé	Gestrichen
21	81806384	1	×	×	Vite	Screw	Vis	Schraube
33	20960006				Annullato	Deleted	Annulé	Gestrichen
34	20860005	1	×	×	Molla sinistra	Spring L/H	Ressort gauche	Feder L
34	20860004	1	×	×	Molla destra	Spring R/H	Ressort droite	Feder R
38	20811020	1	×	×	Supporto	Support	Support	Gelenkstück
48	82078010	2	×	×	Dado	Nut	Ecrou	Mutter
51	20860002	1	×	×	Ghiera	Rim	Porte chromée	Deckelring
52	20960011	1	×	×	Vite	Screw	Vis	Schraube
TAV. IX					Ruote - freni	Wheels - brakes	Roues - freins	Räder - Bremsen
40	81427375	6	×	×	Vite	Screw	Vis	Schraube
–	20021024	2	×	×	Copertura 3"x10"	Tyre	Pneu	Reifen
–	20021023	2	×	×	Camera d'aria 3"x10"	Inner tube	Chambre à air	Schlauch
TAV. X					Apparecchiature elettriche-fanaleria	Electrical equipment-lighting	Appareillage électrique-illumination	Elektrische Anlage-Beleuchtung
1	42917002	1	×	×	Piastrina per massa	Earth plate	Plaquette de masse	Masseblech
2	83110060	2	×	×	Rondella	Washer	Rondelle	Scheibe
3	19082003	1	×	×	Gommino	Grommet	Passe-câble	Gummitülle
4	20862030	1	×	×	Morsettiera	Junction box	Plaquette de dérivation	Anschlussplatte
5	81408304	2	×	×	Vite	Screw	Vis	Schraube
6	20862002	1	×	×	Cappuccio	Cap	Capuchon	Haube
7	82078010	2	×	×	Dado	Nut	Ecrou	Mutter
8	83100006	2	×	×	Rondella elastica	Spring washer	Rondelle élastique	Federscheibe
9	00840182	1	×	×	Bobina A.T.	Ignition coil	Bobine H.T.	Zündspule
10	20860030	1	×	×	Morsettiera	Junction box	Plaquette de dérivation	Anschlussplatte

www.scooterdepoca.com

www.scooterdepoca.com

X

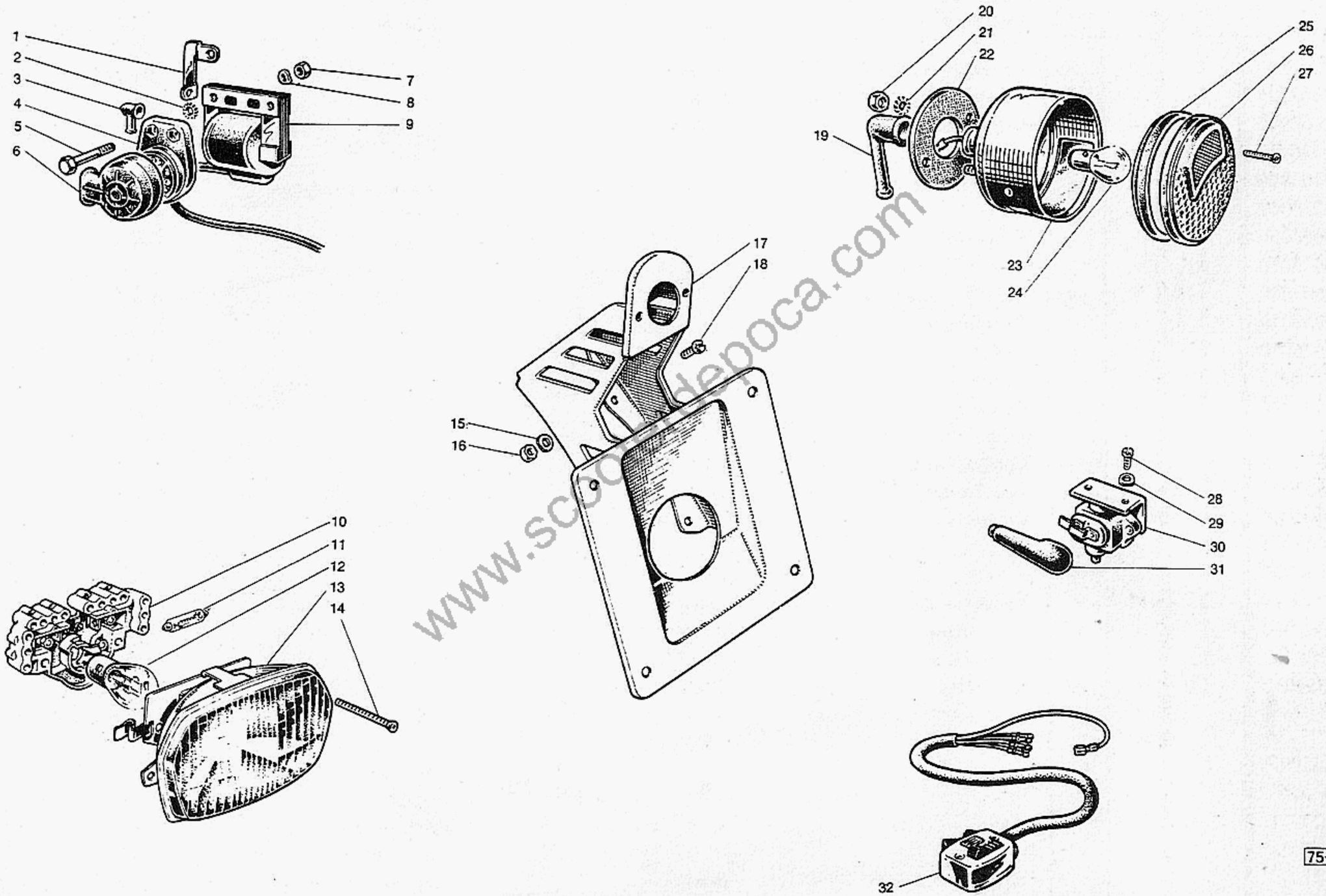

www.scooterdepoca.com

www.scooterdepoca.com

FIG. ABB.	ORD. NO. BESTELL N.	QT. ANZAHL	75 s	75 sl	DENOMINAZIONE	DESCRIPTION	DÉSIGNATION	BENENNUNG
segue: TAV. X					Apparecchiature elettriche-fanaleria	Electrical equipment-lighting	Appareillage électrique-illumination	Elektrische Anlage-Beleuchtung
11	87550500	1	×	×	Lampadina 6V. 5W	Bulb	Ampoule	Lampe
12	87552525	1	×	×	Lampadina 6V. 25/25W	Bulb	Ampoule	Lampe
13	20860040	1	×	×	Gruppo ottico	Light unit	Optique de phare	Scheinswerfereinsatz
14	71420430	2	×	×	Vite	Screw	Vis	Schraube
15	83100005	4	×	×	Rondella elastica	Spring washer	Rondelle élastique	Federscheibe
16	82078009	4	×	×	Dado	Nut	Ecrou	Mutter
17	20863050	1	×	×	Supporto	Bracket	Support	Halter
18	70855010	4	×	×	Vite	Screw	Vis	Schraube
–	20863030	1	×	×	Fanale posteriore	Taillight	Feu AR.	Rücklicht
19	20863016	1	×	×	Cappuccio	Cap	Capuchon	Haube
20	82028010	2	×	×	Dado	Nut	Ecrou	Mutter
21	83110060	2	×	×	Rondella elastica	Spring washer	Rondelle élastique	Federscheibe
22	20863015	1	×	×	Guarnizione	Gasket	Joint	Dichtung
23	–				Corpo (Non si fornisce)	Housing(Is not supplied)	Corps (N'est pas fourni)	Gehäuse (Nicht lieferbar)
24	87570315	1	×	×	Lampadina 6V. 3/15W	Bulb	Ampoule	Lampe
25	20863012	1	×	×	Guarnizione	Gasket	Joint	Dichtung
26	20863040	1	×	×	Coppetta	Red gem	Catadioptre	Rückstrahler
27	20863013	2	×	×	Vite	Screw	Vis	Schraube
28	70854008	2	×	×	Vite	Screw	Vis	Schraube
29	83100004	2	×	×	Rondella elastica	Spring washer	Rondelle élastique	Federscheibe
30	20862020	1	×	×	Interruttore	Switch	Interrupteur	Schalter
31	20862003	1	×	×	Cappuccio	Cap	Chapeau	Haube
32	20862010	1	×	×	Quadretto	Switch	Commutateur	Schalter

www.scooterdepoca.com

X

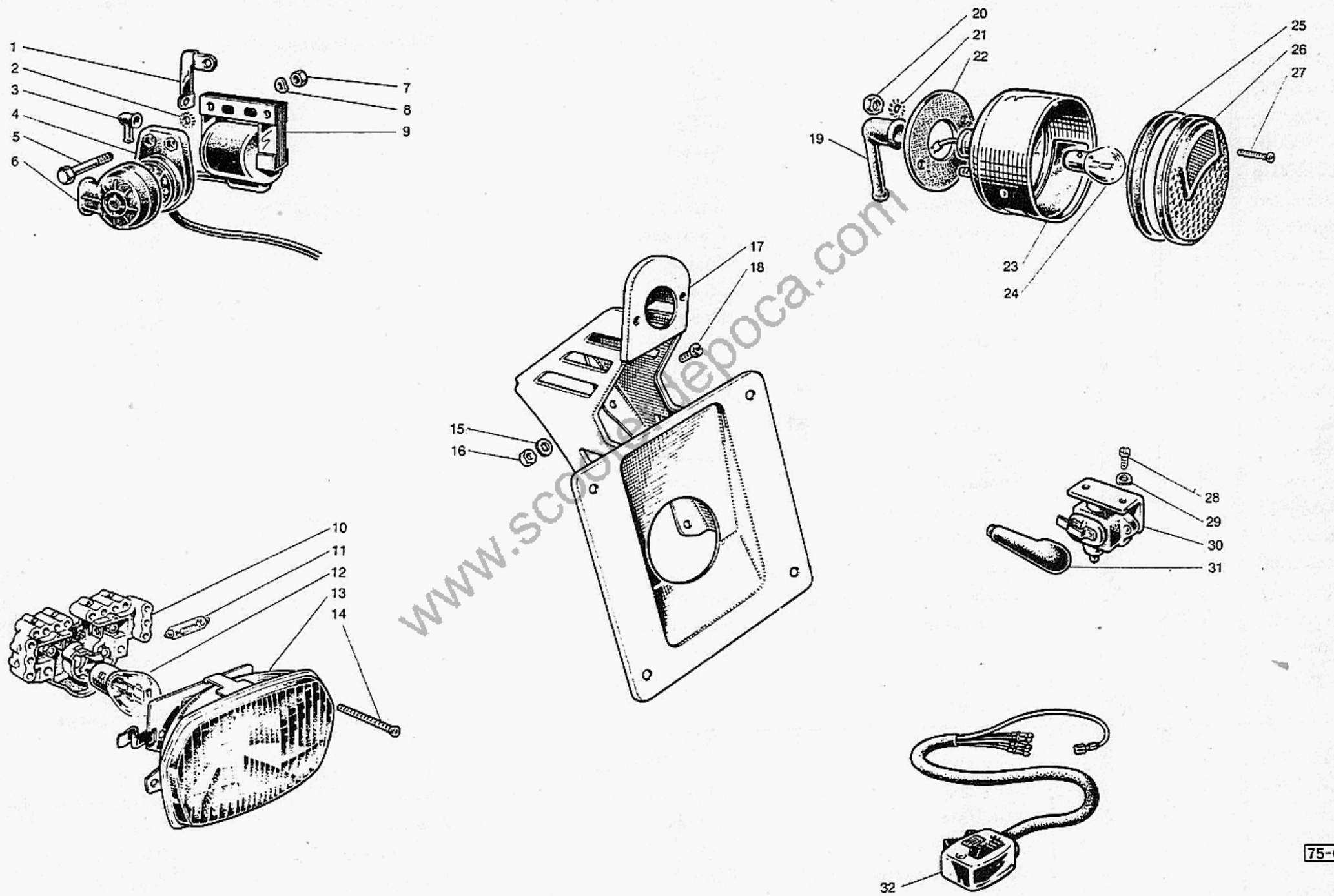

www.scooterdepoca.com

www.scooterdepoca.com

FIG. ABB.	ORD. NO. BESTELL N.	QT. ANZAHL	75 s	75 sl	DENOMINAZIONE	DESCRIPTION	DÉSIGNATION	BENENNUNG
TAV. XI					Volano magnete	Flywheel magneto	Volant magnétique	Magnetzünder
–	00840179	1	×	×	Volano magnete «Ducati»	«Ducati» flyweel magneto	Volant magnétique «Ducati»	«Ducati» Magnetzünder
37	00840092	1	×	×	I Bobina	I Coil	I Bobine	I Spule
38	00840093	1	×	×	II Bobina	II Coil	II Bobine	II Spule
39	00840184	1	×	×	III Bobina	III Coil	III Bobine	III Spule
40	83100006	3	×	×	Rondella	Washer	Rondelle	Scheibe
41	20055018	3	×	×	Vite	Screw	Vis	Schraube
42	00840181	1	×	×	Statore completo	Stator, complete	Stator, complete	Stator, komplett
43	00840091	1	×	×	Condensatore	Condenser	Condensateur	Kondensator
44	83110004	1	×	×	Rondella	Washer	Rondelle	Scheibe
45	00840058	1	×	×	Vite	Screw	Vis	Schraube
46	00840058	1	×	×	Vite	Screw	Vis	Schraube
47	73010043	1	×	×	Rondella	Washer	Rondelle	Scheibe
48	00840183	1	×	×	Gruppo contatti	Contact points	Rupteur	Unterbrecher
49	00840099	1	×	×	V Bobina	V Coil	V Bobine	V Spule
50	00840095	1	×	×	IV Bobina	IV Coil	IV Bobine	IV Spule
51	00840058	1	×	×	Vite	Screw	Vis	Schraube
52	83110004	1	×	×	Rondella	Washer	Rondelle	Scheibe
53	00840057	1	×	×	Feltro ingrassatore	Greaser felt	Feutre graisseur	Schmierfilz
54	00840097	1	×	×	Coperchietto	Cover	Couvercle	Deckel
55	20055008	1	×	×	Dado	Nut	Ecrou	Mutter
56	20055051	1	×	×	Rondella	Washer	Rondelle	Scheibe
57	00840180	1	×	×	Parte rotante	Flywheel	Rotor	Schwungrad
58	00840098	1	×	×	Molla	Spring	Ressort	Feder
TAV. XII					Comandi	Controls	Commandes	Betätigungen
41	20871020	1	×	×	Fune gas	Inner cable-throttle	Câble int.-gas	Seil-Gas
44	20871010	1	×	×	Cavo gas	Cable-throttle	Câble gas	Seilzug-Gas
45	–				Annullato	Deleted	Annulé	Gestrichen
49	20973009	1	×	×	Squadretta sinistra	Plate L/H	Plaquette gauche	Blech L.
	20973008	1	×	×	Squadretta destra	Plate R/H	Plaquette droite	Bleck R.
–	20973011	1	×	×	Passacavo	Grommet	Passe câble	Gummitülle

www.scooterdepoca.com

XI

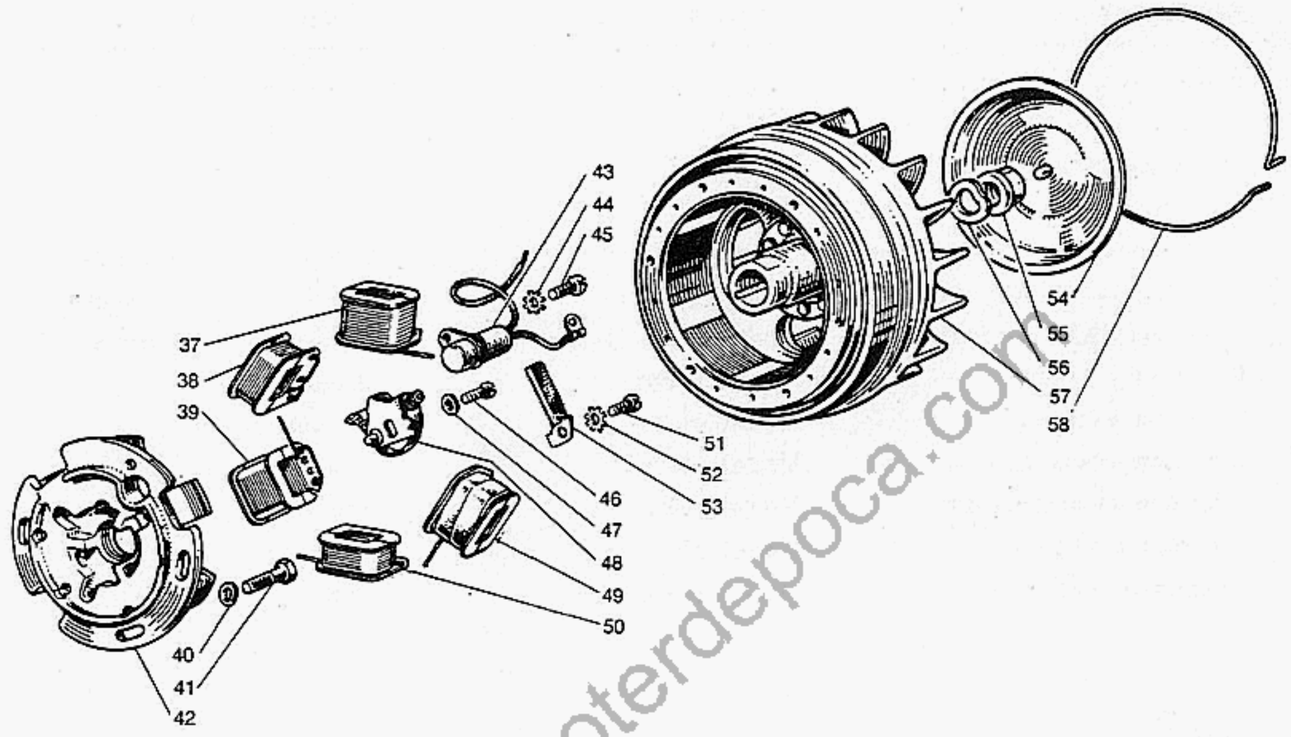

XIII

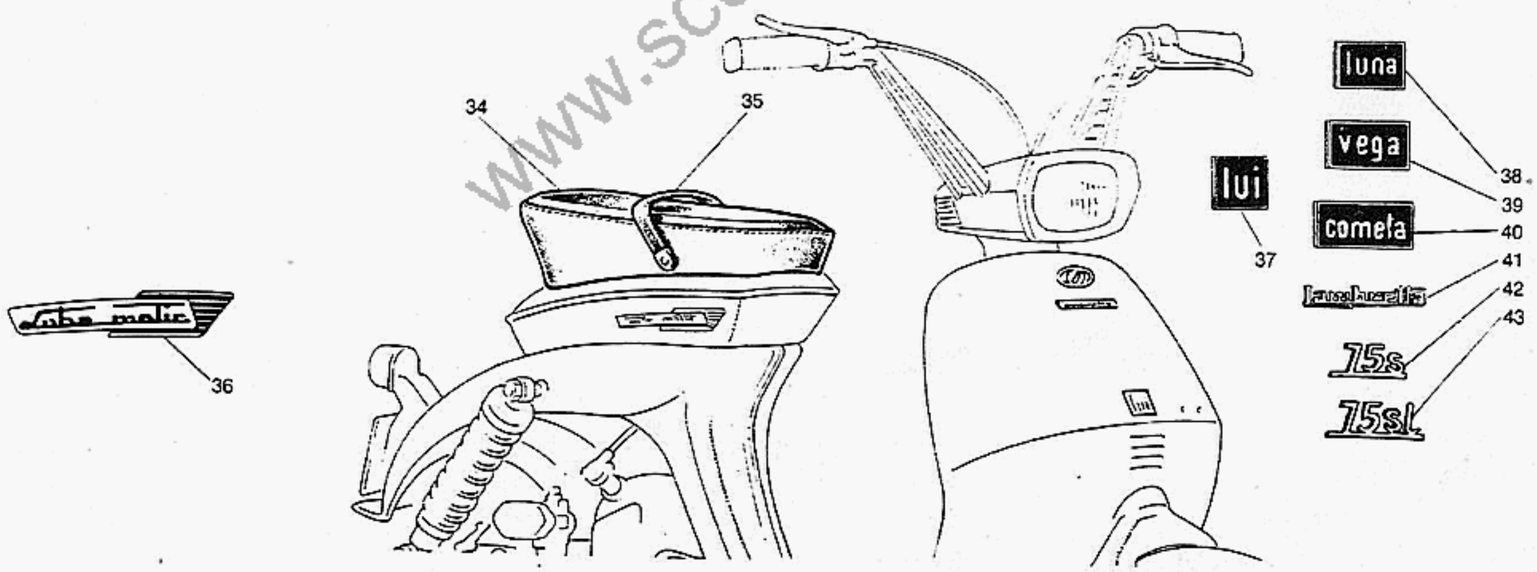

75 - 004

www.scooterdepoca.com

www.scooterdepoca.com

FIG. ABB.	ORD. NO. BESTELL. N.	QT. ANZAHL	75 s	75 sl	DENOMINAZIONE	DESCRIPTION	DÉSIGNATION	BENENNUNG
TAV. XIII					Accessori	Accessories	Accessoires	Zubehör
5	20034023	2	×	×	Sede	Cup	Douille	Fassung
27	20034023	2	×	×	Sede	Cup	Douille	Fassung
34	20882010	1	×	×	Sella biposto	Dual seat	Selle biplace	Sitzbank
35	20882020	1	×	×	Maniglia	Handle	Poignée	Griff
36	20858033	1	—	×	Decalcomania d.«Lube-matic»	Transfer R/H	Décalcomanie droite	Abziehbild R.
	20858034	1	—	×	Decalcomania s.«Lube-matic»	Transfer L/H	Décalcomanie gauche	Abziehbild L.
37	20934013	1	×	×	Dicitura «lui» (Italia)	Model plate (Italy)	Monogramme (Italie)	Typzeichen (Italien)
38	20934015	1	×	×	Dicitura «luna»	Model plate	Monogramme	Typzeichen
39	20834016	1	×	×	Dicitura «vega»	Model plate	Monogramme	Typzeichen
40	20834017	1	—	×	Dicitura «cometa»	Model plate	Monogramme	Typzeichen
41	20934080	1	×	×	Dicitura «Lambretta»	Name plate	Ecriteau	Firmenzeichen
42	20834030	1	×	—	Targhetta «75 s»	Model plate	Monogramme	Typzeichen
43	20834040	1	—	×	Targhetta «75 sl»	Model plate	Monogramme	Typzeichen

www.scooterdepoca.com

www.scooterdepoca.com

XI

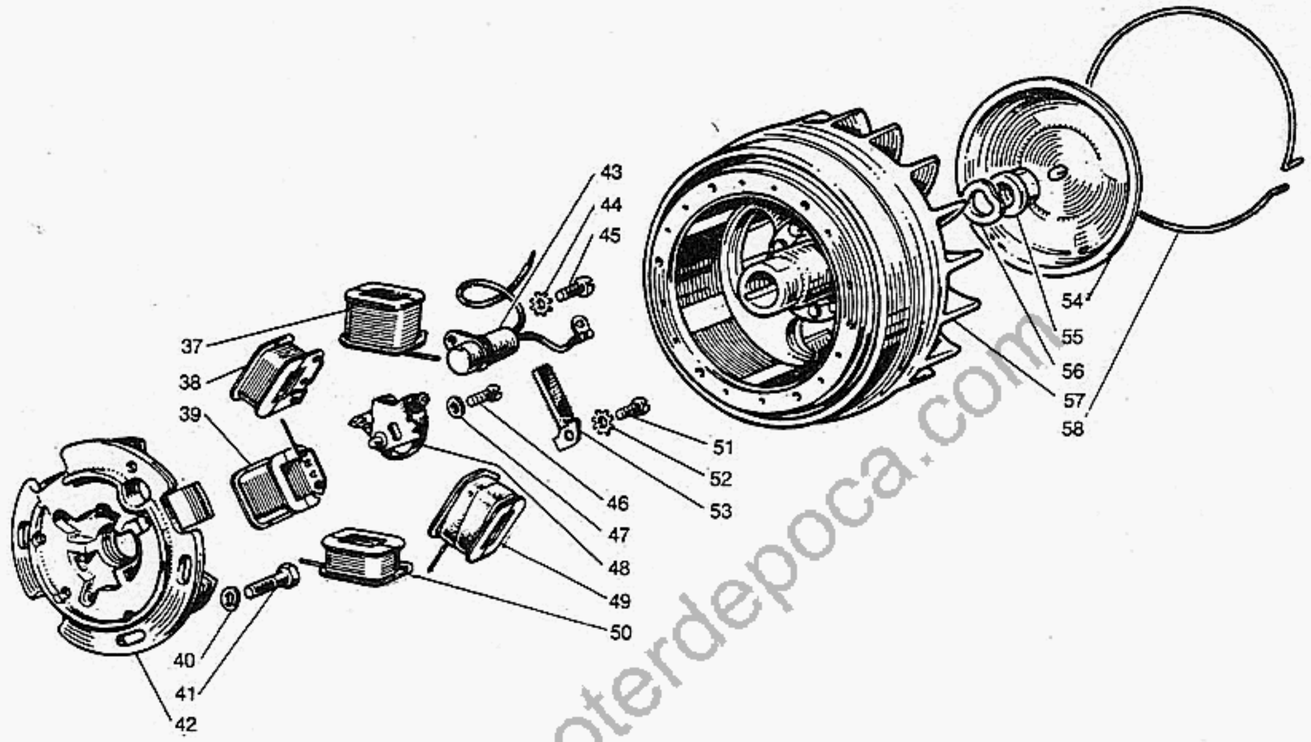

XIII

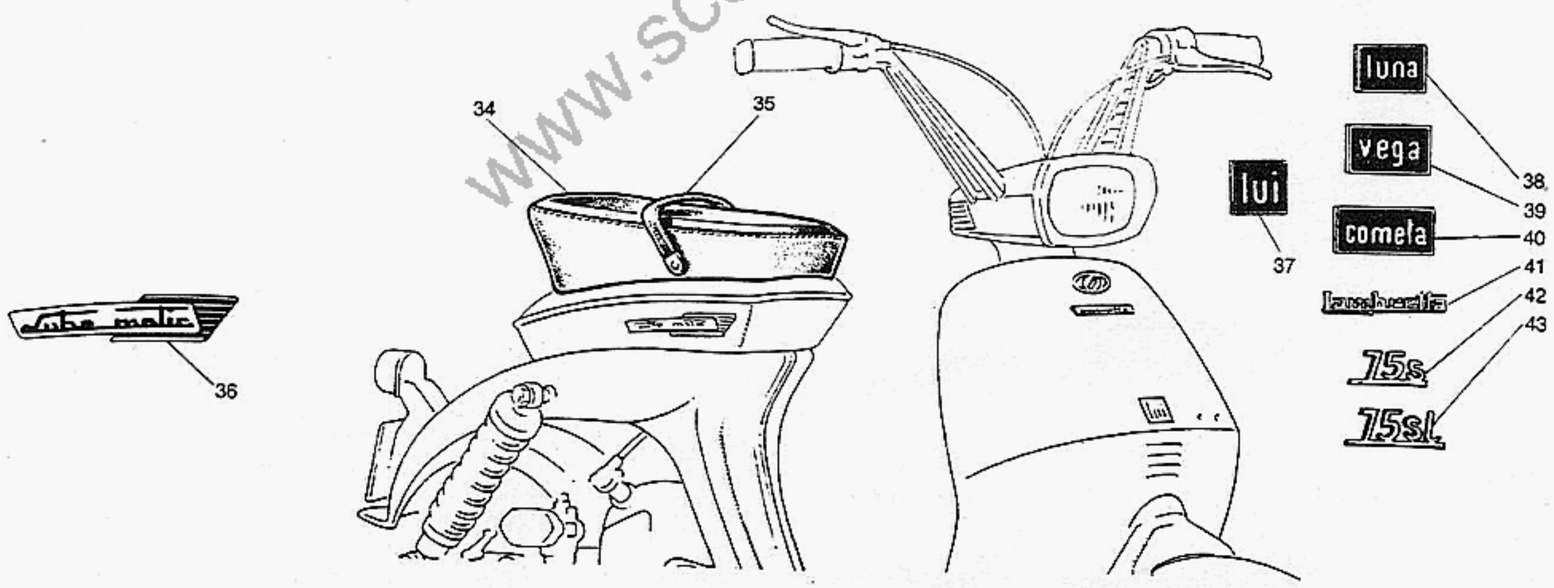

75-004

www.scooterdepoca.com

www.scooterdepoca.com

INNOCENTI

SOC. GENERALE PER L'INDUSTRIA METALLURGICA E MECCANICA

MILANO ROMA NEW YORK PARIGI LONDRA CARACAS DÜSSELDORF

www.scooterdepoca.com

www.scooterdepoca.com