INNOCENTI
MILANO

MOTOCICLO

Lambretta 100 "Cento"

1964

Omologato dal Ministero dei Trasporti e dell'Aviazione Civile - Ispett. Gen. Motorizz. Civile e T.C.
Certificato n. **3484 OM** in data **25 Febbraio 1964**

autorizzato il rilascio della dichiarazione di conformità di cui all'art. 53 del T.U. 15-6-1959 n. 393.

genze di fabbricazione sono ammessi piccoli spostamenti.

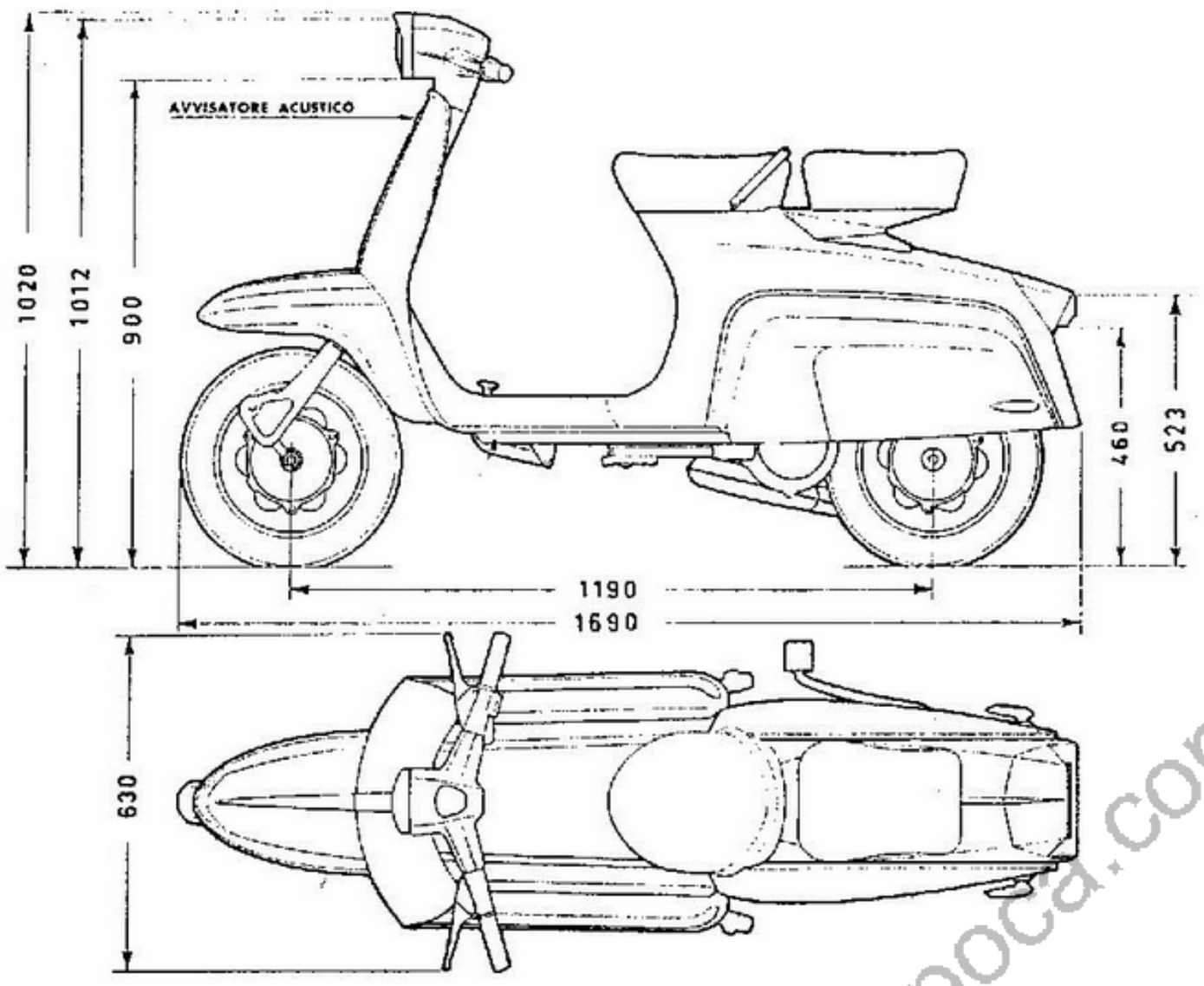

100 LB☆012345 6789☆
IGM. 3484 OM.

Punzonatura: lato destro scocca in corrispondenza della sella.

★ **TIPO DELLA STRUTTURA** . . . . a scocca portante

Posti . . . . . nº **2**

DIMENSIONI:

Lunghezza max	m	**1,690**
Larghezza max	m	**0,630**
★ Passo (a carico)	m	**1,190**

PESI:

Peso a vuoto kg **90** + conducente kg **70**	kg	**160**
★ Peso complessivo (2 persone)	kg	**230**

SOSPENSIONI: (tipo a descrizione)

anteriore: a bielletta oscillante e ruota tirata;
posteriore: a molla elicoidale.

RUOTE: con cerchio **2.10.**

Pneumatici { anteriori **3.00 - 10**
posteriori **3.00 - 10**

★ **FRENI:** (v. retro).

IMPIANTO ELETTRICO:

Alternatore-magnete volano: volt 6 - watt 33 nom.

Dispositivi illuminazione e segnalamento:

Proiettore con luce di posizione anteriore mutuamente incorporata; luce di posizione posteriore con luce di arresto mutuamente incorporata, luce di targa combinata con luce di posizione posteriore; catadiottro raggruppato con la luce di posizione posteriore; dispositivo di segnalazione acustica.

MOTORE:

★ Denominazione o Modello		**100 LB**
★ Tempi	nº	**2**
★ Cilindri	nº	**1**
★ Diametro	mm	**51**
★ Corsa	mm	**48**
★ Cilindrata	cm³	**98**
★ Potenza fiscale	Cv	**2**
Rapporto di compressione		**7,5**
★ Potenza max effettiva	Cv / a giri/1'	**4,7** / **5300**

FRIZIONE a dischi multipli in bagno d'olio.

CAMBIO DI VELOCITA' E TRASMISSIONE:

N. 3 marce con comando a mano sulla manopola sinistra.

Trasmissione primaria:

★ Motore-cambio: a catena		**(z 14/45) = 1 : 3,21**
Cambio velocità: ★ Prima		**(z 10/48) = 1 : 4,80**
Seconda		**(z 15/41) = 1 : 2,87**
Terza		**(z 17/39) = 1 : 1,86**

Velocità massima calcolata a nº giri di massima potenza (rapporto totale motore ruota = **1 : 5,97**) **77** km/h.

★ Ruota posteriore calettata sull'albero di uscita del cambio.

PRESTAZIONI

1 km part. da fermo	sec. **67,8**	km/h **53,1**
1 km lanciato	sec. **59,6**	km/h **60,3**
Consumo (norme Cuna) litri/100 km **1,87**		

SERBATOIO: Capacità totale litri **6,2** di miscela al **2%**.

SILENZIATORE: (v. retro).

★ Caratteristiche essenziali la cui modifica comporta la necessità di una nuova omologazione (art. 225 del D.P.R. 30-6-1959 n. 420).

www.scooterdepoca.com
scooterdepoca.com

SCHEMA SISTEMA DI FRENATURA

FRENO RUOTA ANTERIORE

m = 59
n = 62,5
x = 133
y = 22
b = 22
p = 10
q = 40,5
r = 10
z = 47
Ø = 150
α = 32°
β = 116°
γ = 40°

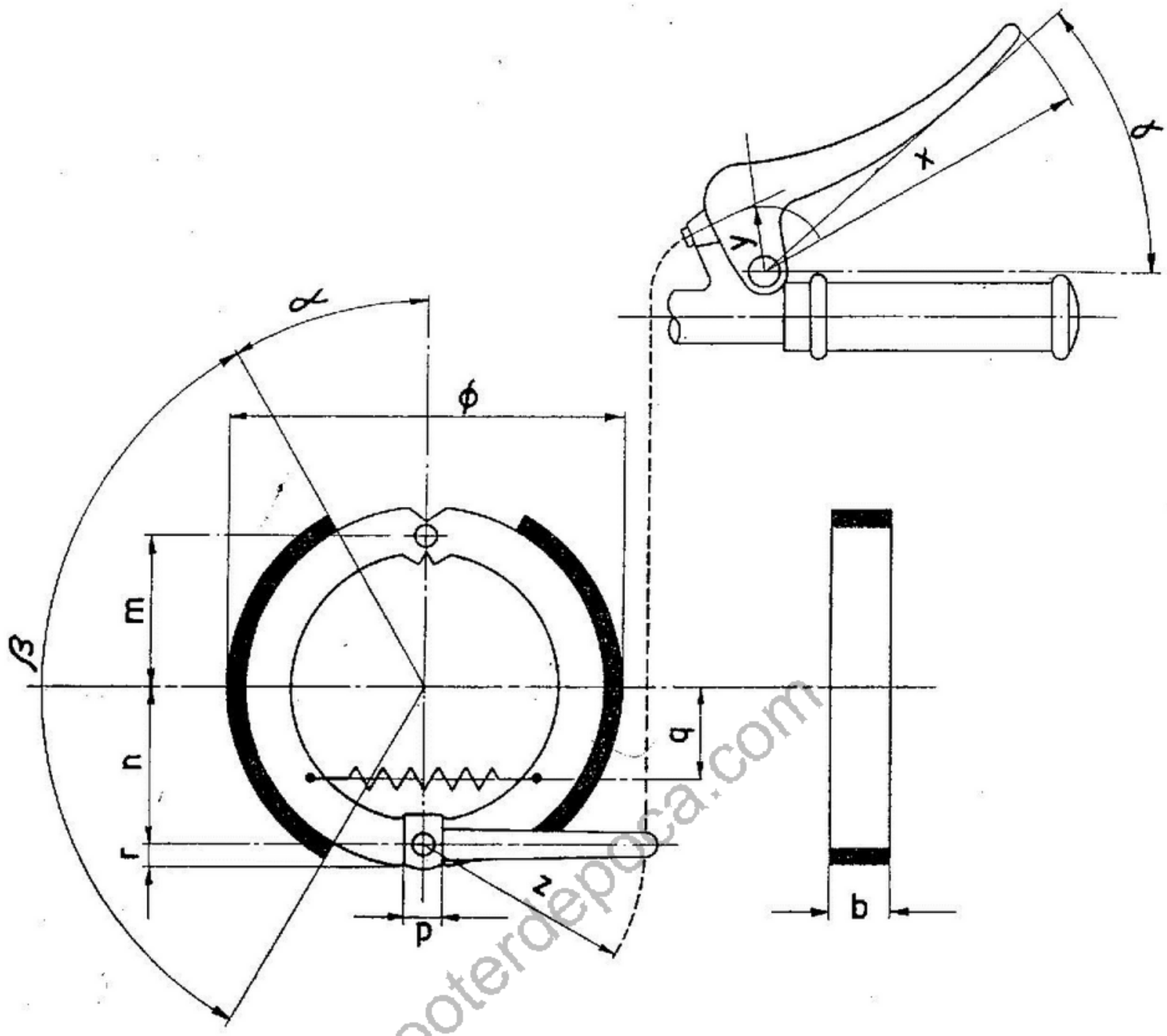

www.scooterdepoca.com

FRENO RUOTA POSTERIORE

m = 59
n = 62,5
x = 145
y = 35,5
b = 22
p = 10
q = 40,5
r = 10
z = 38
Ø = 150
α = 32°
β = 116°

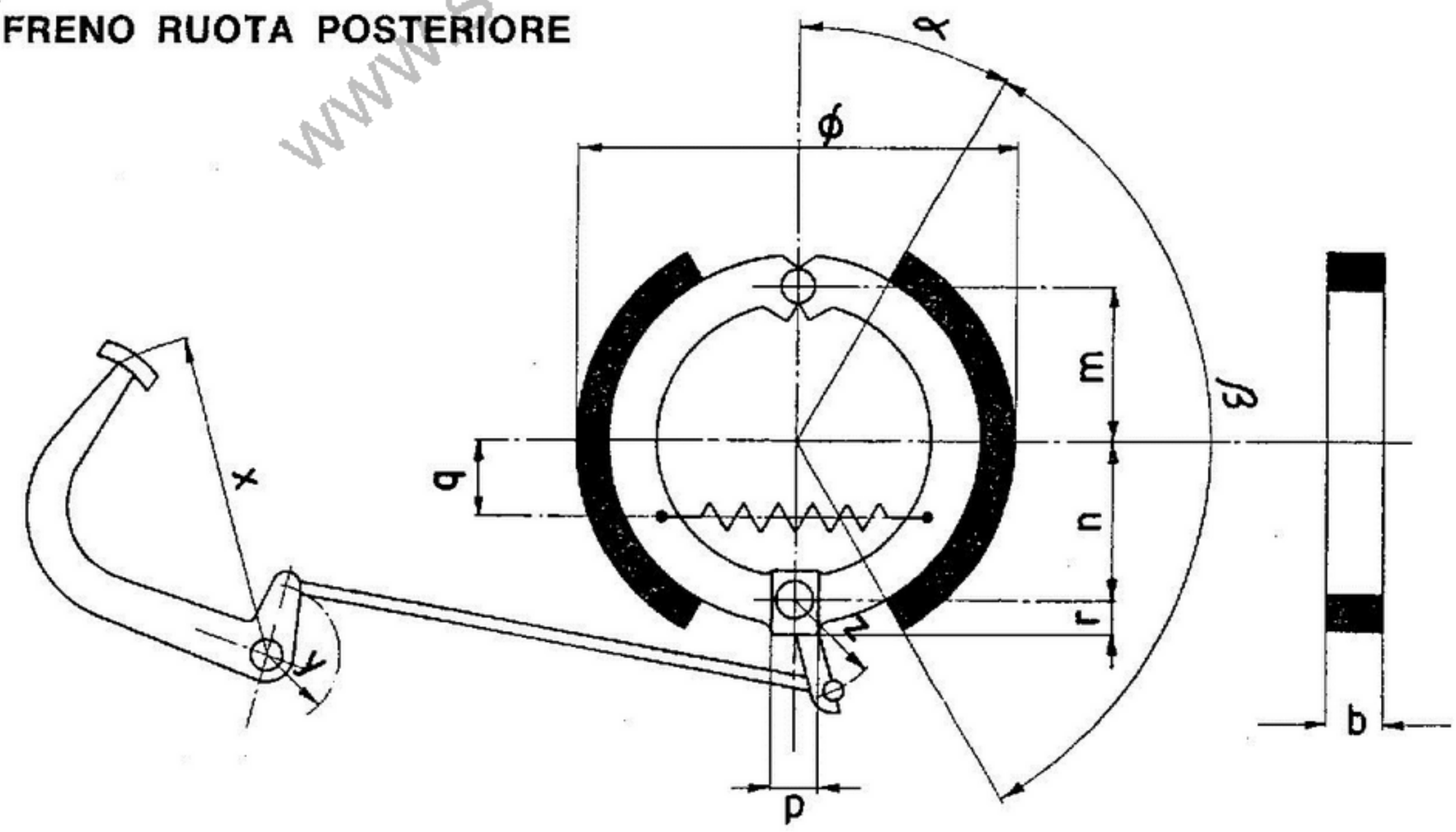

IL TIRANTE E' COSTITUITO DA FUNE METALLICA SI / ~~NO~~

scooterdepoca.com

Approvato dal Ministero dei Trasporti e dell'Aviazione Civile - Ispettorato Generale Motorizzazione Civile
Certificato n° **3485 S** in data **25 Febbraio 1964**

SILENZIATORE DI SCARICO

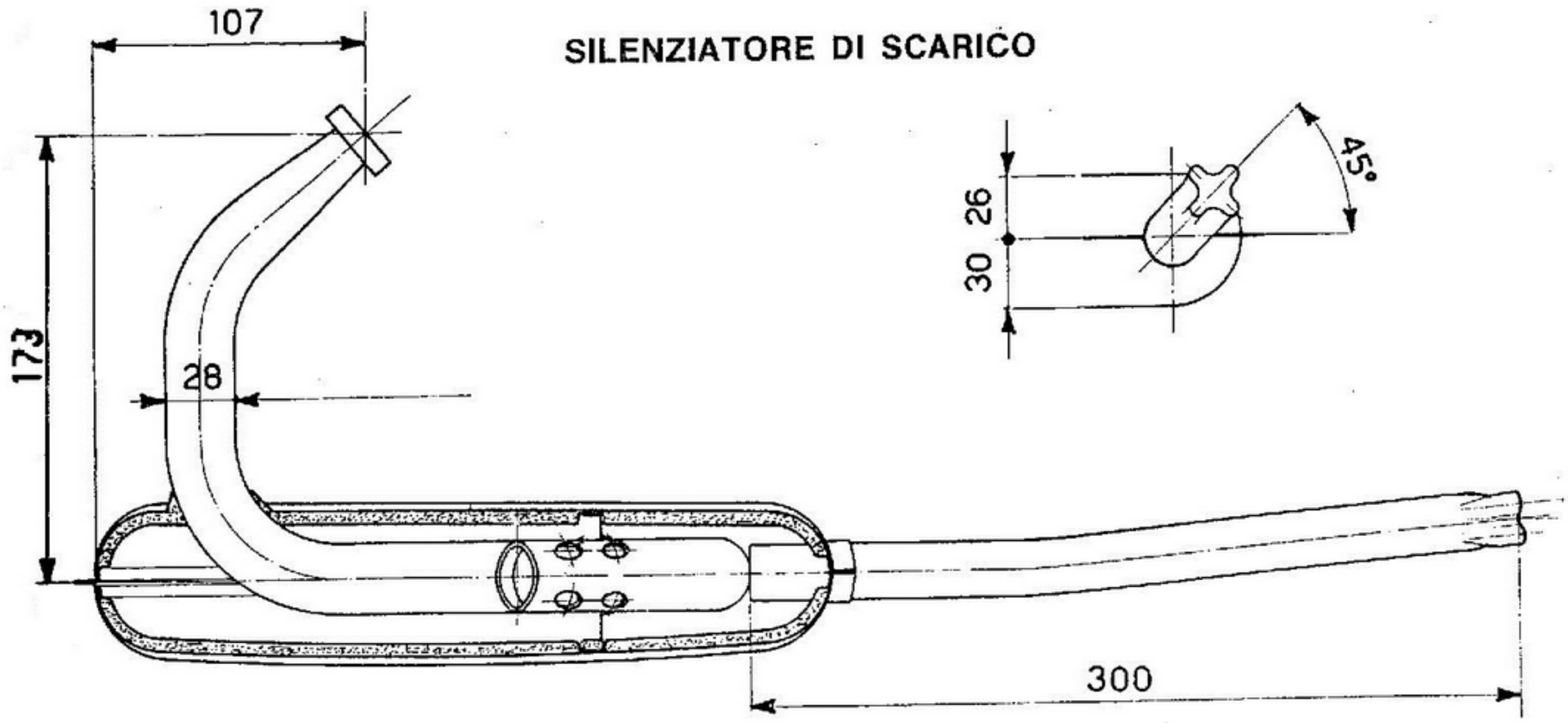

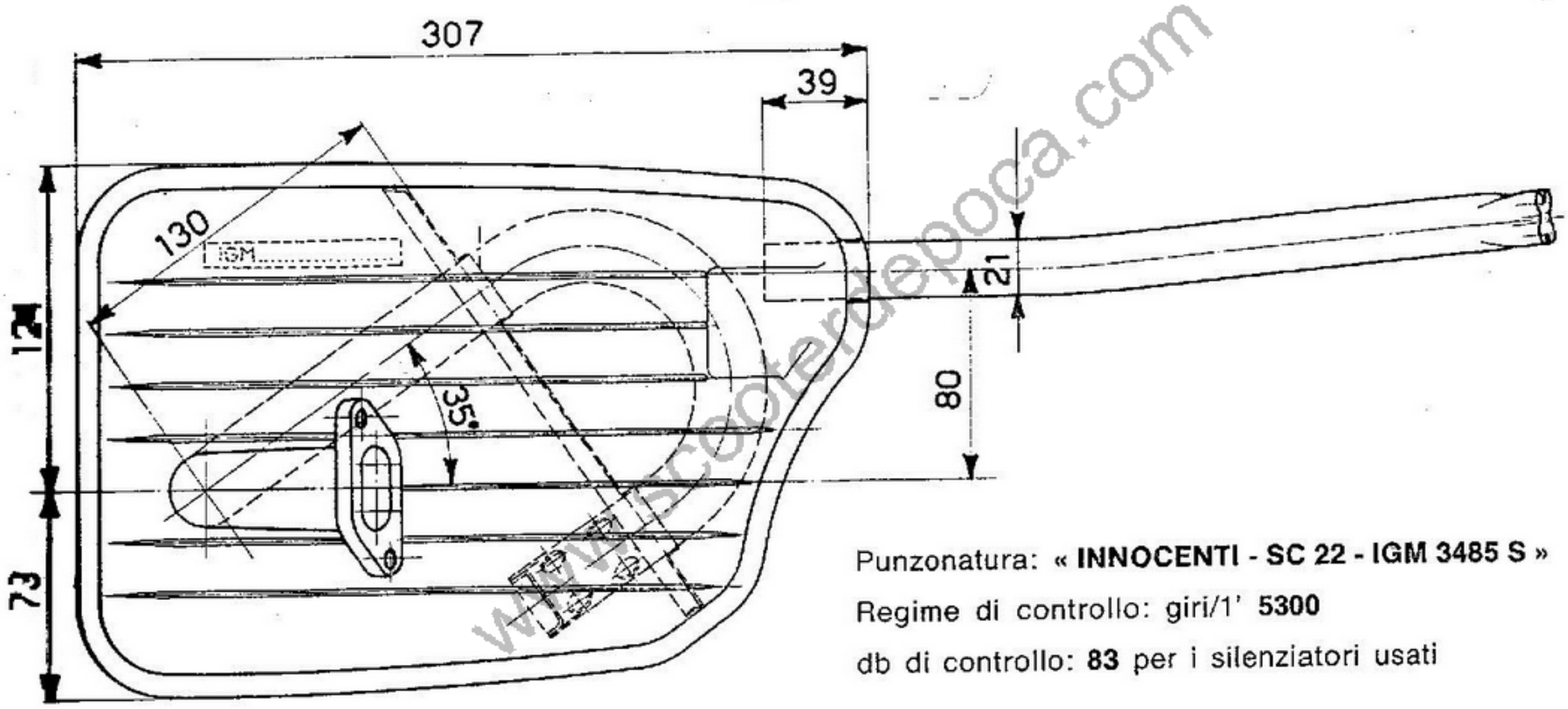

Punzonatura: « **INNOCENTI - SC 22 - IGM 3485 S** »
Regime di controllo: giri/1' **5300**
db di controllo: **83** per i silenziatori usati

SILENZIATORE DI ASPIRAZIONE

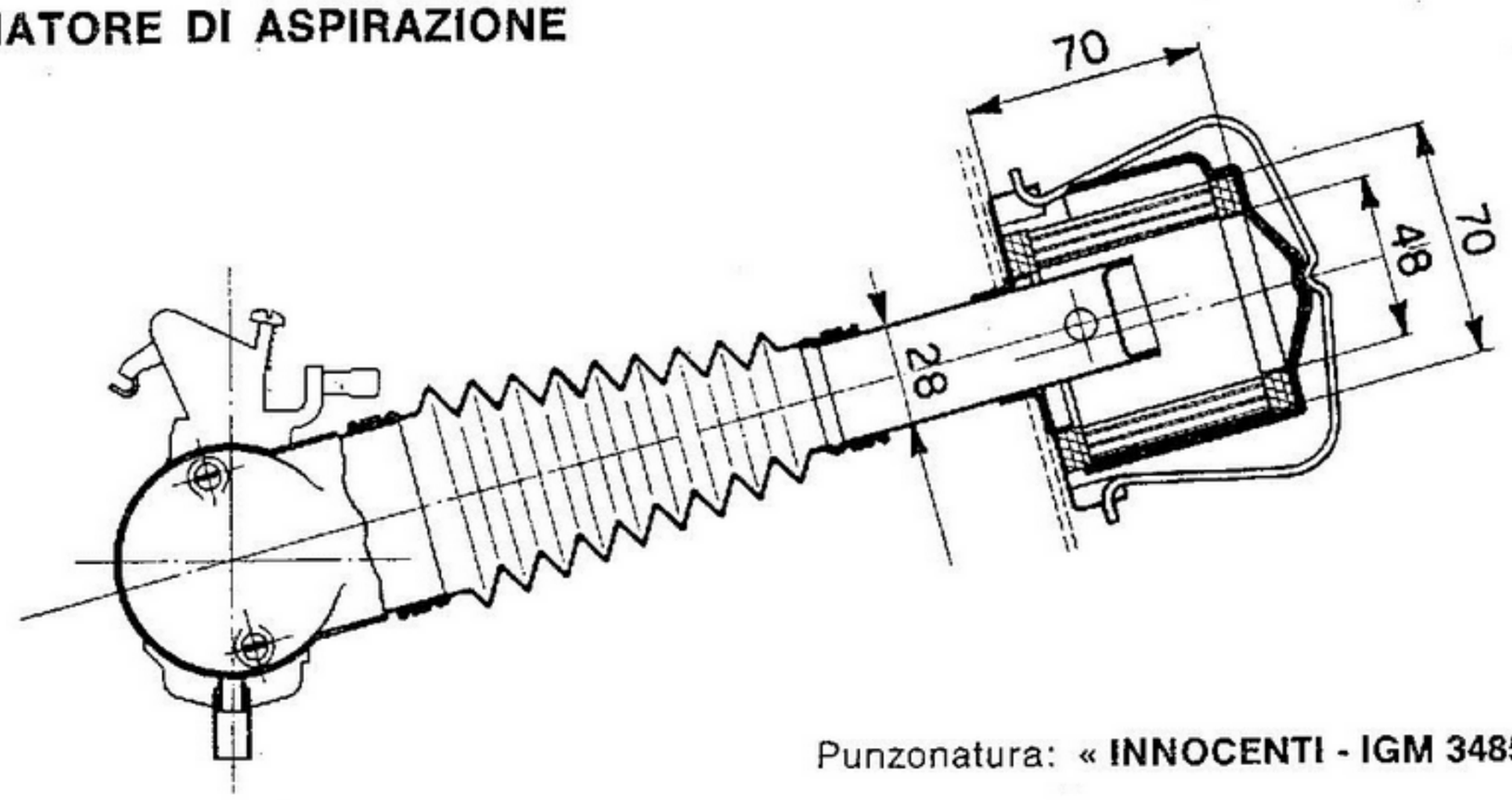

Punzonatura: « **INNOCENTI - IGM 3485 S** »

www.scooterdepoca.com
scooterdepoca.com