Lambretta 175 TV

Catalogo parti di ricambio

INDICE DELLE TAVOLE

Cilindro, carter motore	I
Manovellismo	II
Frizione	III
Cambio, avviamento	IV
Alimentazione, scarico	V
Raffreddamento	VI
Telaio, sospensione	VII
Manubrio, forcella, tachimetro	VIII
Ruote, freni	IX
Impianto elettrico, fanaleria	X
Impianto elettrico, apparecchiature	XI
Carrozzeria	XII
Comandi	XIII
Accessori	XIV

INDICE

www.scooterdepoca.com
Scooterdepoca.com

N. Figura	N. matricola	Denominazione	N. pezzi
1	15011004	Testina cilindro motore	1
2	15011005	Guarnizione fra testina e cilindro	1
3	15011010	Cilindro motore con prigionieri a fig. 10	1
4	15014006	Colonnetta distanziale per cuffia ventola	1
5	15011019	Dado per prigionieri fissaggio cilindro	3
6	83100008	Rosetta elastica speciale per dadi fissaggio cilindro	4
7	15011021	Dado per prigioniero fissaggio pipa carburatore	1
8	72000007	Dado per prigioniero fissaggio pipa carburatore	1
9	83100007	Rosetta elastica speciale per dadi fissaggio pipa carburatore	2
10	70000725	Prigioniero per fissaggio pipa carburatore	2
11	15010006	Guarnizione fra cilindro e carter motore	1
12	15011009	Prigioniero per cilindro	4
	15011022	Prigioniero per cilindro con filettatura maggiorata	4
13	15010043	Dado per perno rotazione motore	1
14	15010033	Rosetta (fino alla macchina motore n. 1410)	1
	74400435	Copiglia (dalla macchina motore n. 1411)	1
15	15010020	Silentbloc per oscillazione motore (* 07111066)	1
16	15010028	Cono bloccaggio perno rotazione motore	2
17	15010060	Tampone di fine corsa per molleggio posteriore	1
18	15010030	Silentbloc per oscillazione motore	1
19	15010044	Perno per rotazione motore	1
20	15010021	Prigioniero fissaggio coperchio al carter	4
21	15010023	Prigioniero fissaggio coperchio al carter	2
22	15010024	Prigioniero fissaggio coperchio al carter	6
23	15010003	Guarnizione per carter motore	1
24	15010017	Bussola di riferimento fra carter motore e coperchio	1
25	83120006	Rosetta elastica dentellata per dadi fissaggio coperchio e marmitta di scarico	2
26	72060006	Dado per prigionieri fissaggio coperchio al carter	16
27	15010100	Coperchio per carter motore con particolari a figg. 24 - 28 - 32 - 33	1
28	15041024	Tampone arresto leva avviamento (* 12110435)	1
29	86011622	Guarnizione per tappi di livello, scarico olio e sfiatatoio	3
30	85801602	Tappo di livello e scarico olio	2
31	83100006	Rosetta elastica speciale per dadi fissaggio coperchio	14
32	15010008	Bussola sul coperchio per alberino avviamento	1
33	15010018	Bussola sul coperchio per camma comando ceppi	1
34	15058002	Distanziale per bullone bloccaggio ammortizzatore	1
35	15058001	Bullone bloccaggio ammortizzatore	1
36	15058003	Rosetta per bullone bloccaggio ammortizzatore	1
37	83100012	Rosetta elastica speciale per dado fissaggio molleggio al motore	1
38	72040012	Dado fissaggio molleggio posteriore al motore	1
39	15041014	Rosetta di spallamento	1
40	15010013	Bussola porta rullini albero primario	1
41	15010011	Bussola sul carter per albero trasmissione	1
42	15010090	Sfiatatoio (* 11331021)	1
43	15010026	Prigioniero fissaggio flangia di bloccaggio cuscinetto sul secondario	4
44	15010025	Prigioniero fissaggio flangia cambio al carter	3
45	15010016	Bussola per camma comando ceppi sul carter	1
46	15010019	Prigioniero fissaggio coperchio al carter	4
47	15010040	Carter motore con prigionieri, bussole e particolari a figg. 12 - 15 - 18 - 20 - 21 - 22 - 27 - 29 - 39 - 40 - 41 - 42 - 43 - 44 - 45 - 46 - 48	1
48	15010022	Prigioniero fissaggio flangia cambio al carter	2
49	15010027	Perno per ceppi freno posteriore	2
50	83100008	Rosetta elastica speciale per perni ceppi freno ruota posteriore	2

* Vedi Listino Prezzi

www.scooterdepoca.com

Scooterdepoca.com

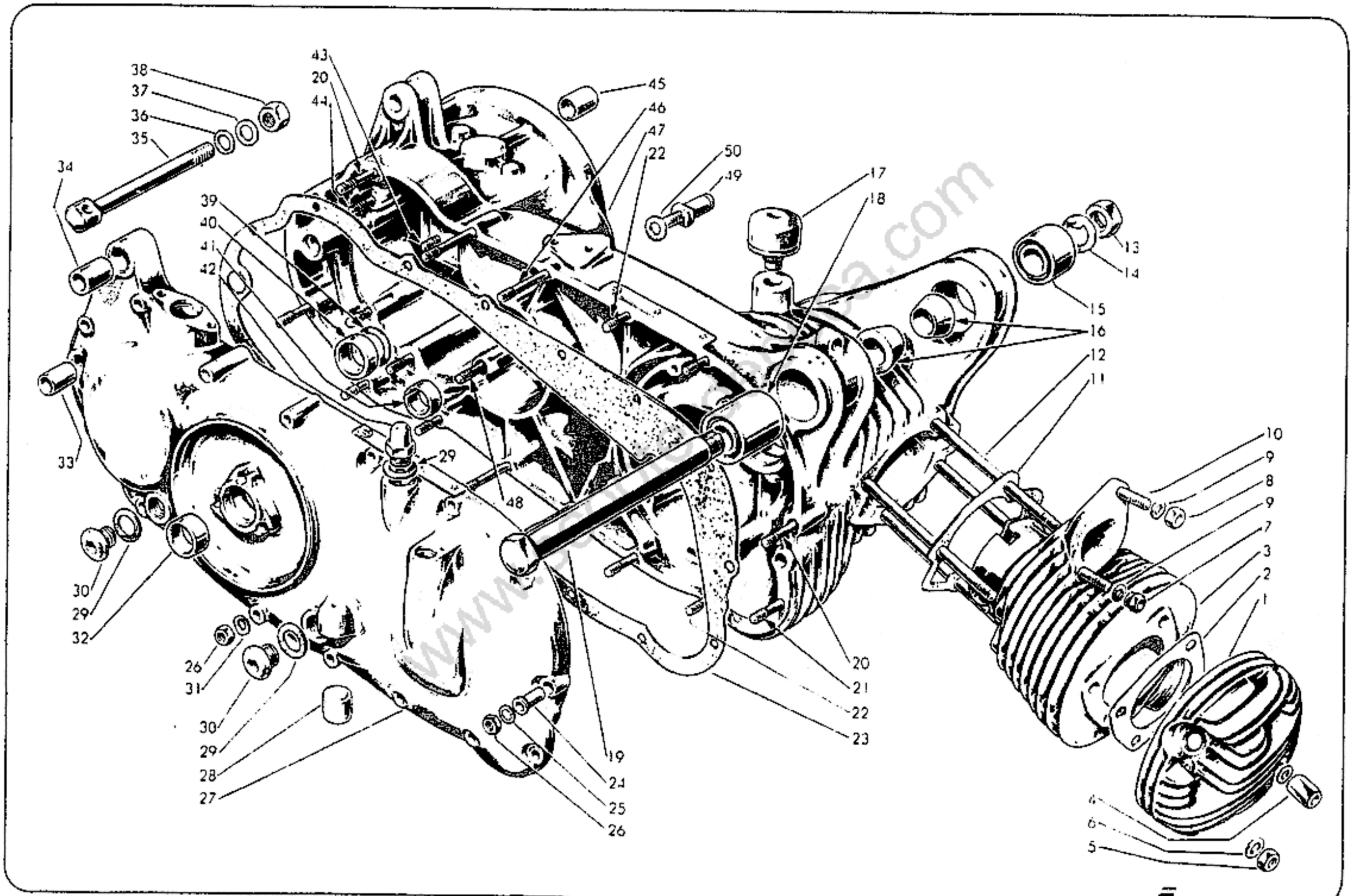

www.scooterdepoca.com

Scooterdepoca.com

N. Figura	N. matricola	Denominazione	N. pezzi
1	15012080	**Pistone** Ø 60	1
	15012090	**Pistone** Ø 60,2	1
	15012100	**Pistone** Ø 60,4	1
	15012110	**Pistone** Ø 60,6	1
2	15012025	**Segmento** elastico per pistone Ø 60	2
	15012026	**Segmento** elastico per pistone Ø 60,2	2
	15012027	**Segmento** elastico per pistone Ø 60,4	2
	15012028	**Segmento** elastico per pistone Ø 60,6	2
3	15012024	**Spinotto** per pistone Ø 16	1
	15012031	**Spinotto** per pistone Ø 16,1	1
	15012032	**Spinotto** per pistone Ø 16,2	1
4	73250016	**Anello** elastico di spallamento per spinotto pistone	2
5	15012005	**Bussola** per occhio biella	1
6	15012040	**Albero** motore completo	1
7	74850405	**Chiavetta** per volano magnete	1
8	15012014	**Flangia** bloccaggio cuscinetto albero motore	2

N. Figura	N. matricola	Denominazione	N. pezzi
9	71300618	**Vite** fissaggio flangia bloccaggio cuscinetti	6
10	15012011	**Cuscinetto** per albero motore lato volano magnete	1
11	15012012	**Rosetta** di spallamento per cuscinetto lato volano magnete	1
12	73250052	**Anello** elastico di spallamento per cuscinetto a sfere e guarnizione albero motore lato volano magnete	2
13	15012013	**Guarnizione** per albero motore lato volano magnete (25 x 52 x 8)	1
14	73170150	**Rosetta** elastica per dado bloccaggio volano magnete	1
15	15017002	**Dado** bloccaggio volano magnete (* 40110312)	1
16	15012015	**Cuscinetto** per albero motore (* 07060165)	1
17	15012016	**Rosetta** per spallamento cuscinetto lato frizione	1
18	15012017	**Guarnizione** per albero motore lato frizione (32 x 45 x 7)	1
19	73250045	**Anello** elastico di spallamento per guarnizione albero motore lato frizione	1

* Vedi Listino Prezzi

www.scooterdepoca.com

Scooterdepoca.com

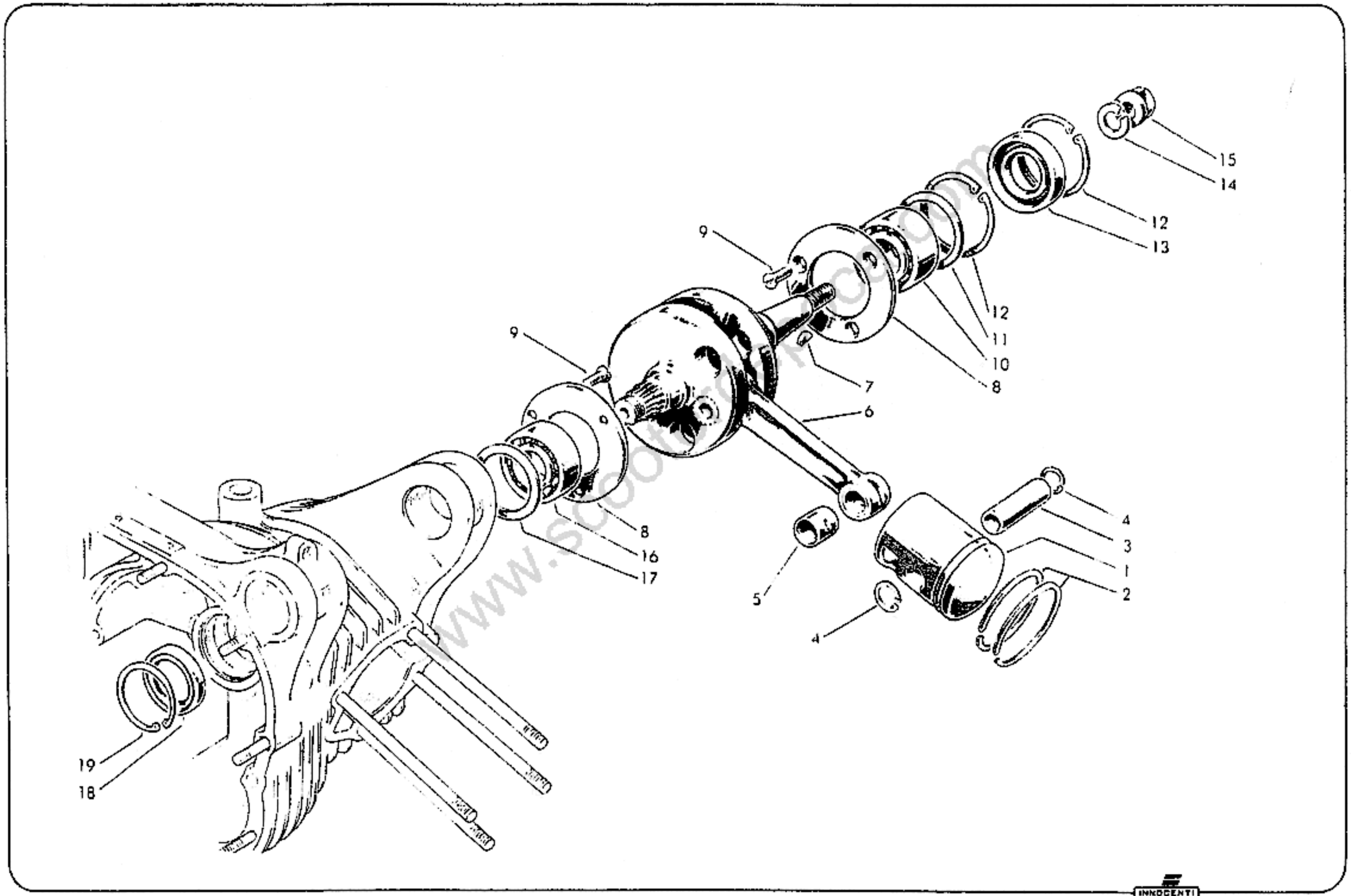

www.scooterdepoca.com

Scooterdepoca.com

N. Figura	N. matricola	Denominazione	N. pezzi
1	15022001	**Leva** esterna comando frizione	1
2	73260012	**Anello** elastico di spallamento leva esterna e alberino comando frizione	2
3	15022003	**Molla** per richiamo leva frizione	1
4	15022002	**Rosetta** di spallamento per leva esterna comando frizione	1
5	15021006	**Guarnizione** per albero comando esterno frizione	1
6	15021005	**Alberino** per leva comando frizione (fino alla macchina motore n. . . . .)	1
	15021009	**Alberino** per leva comando frizione (dalla macchina motore n. . . . .)	1
7	83011201	**Rosetta** piana spallamento alberino comando frizione	1
8	15021004	**Leva** interna per comando frizione (fino alla macchina motore n. . . . .)	1
	15021008	**Leva** interna per comando frizione (dalla macchina motore n. . . . .)	1
9	73260006	**Anello** elastico di spallamento leva interna comando frizione	1
10	15021002	**Asta** per comando frizione (fino alla macchina motore n. . . . .)	1
	15021007	**Asta** per comando frizione (dalla macchina motore n. . . . .)	1
11	78920732	**Sfera** per comando frizione	1
12	15020018	**Dado** per albero tamburo frizione	1
13	15020021	**Rosetta** di sicurezza per dado albero frizione	1
14	15020017	**Cuscinetto** a sfere per albero frizione (* 03330340)	1
15	15020025	**Vite** fissaggio supporto albero frizione	3
16	83100006	**Rosetta** elastica speciale per viti fissaggio supporto e flangia	10
17	15020015	**Supporto** albero frizione e pignone catena	1
18	15041010	**Catena** per trasmissione primaria	1
19	15041001	**Pignone** per catena (fino alla macchina motore n. . . . .)	1
	15041031	**Pignone** per catena (dalla macchina motore n. . . . .)	1
20	15020014	**Cuscinetto** a sfere albero tamburo frizione	1
21	73250047	**Anello** elastico di spallamento cuscinetto a sfere albero tamburo frizione	1
22	15020013	**Flangia** supporto albero frizione	1
23	15010034	**Vite** fissaggio flangia supporto albero frizione	7
24	15021010	**Gabbia** a sfere per frizione	1
25	15021001	**Asta** reggispinta per comando frizione	1
26	15020012	**Albero** tamburo frizione (fino alla macchina motore n. . . . .)	1
	15020024	**Albero** tamburo frizione (dalla macchina motore n. . . . .)	1
27	15020010	**Disco** condotto	2
28	15020007	**Disco** conduttore per frizione	1
29	15020006	**Disco** conduttore con denti di tenuta campana frizione	1
30	15020022	**Anello** elastico per frizione	1
31	15020008	**Disco** di comando	1
32	15020009	**Anello** reggispinta e portadisco comando frizione	1
33	83120020	**Rosetta** dentellata per bloccaggio campana frizione	1
34	15020004	**Dado** bloccaggio campana frizione	1
35	73260035	**Anello** elastico di spallamento disco di comando	1
36	15020001	**Campana** scanalata per dischi frizione	1
37	15020002	**Scodellino** per molle frizione	6
38	15020003	**Molla** per dischi frizione	6
39	15020005	**Guarnizione** per campana frizione	1

* Vedi Listino Prezzi

www.scooterdepoca.com
Scooterdepoca.com

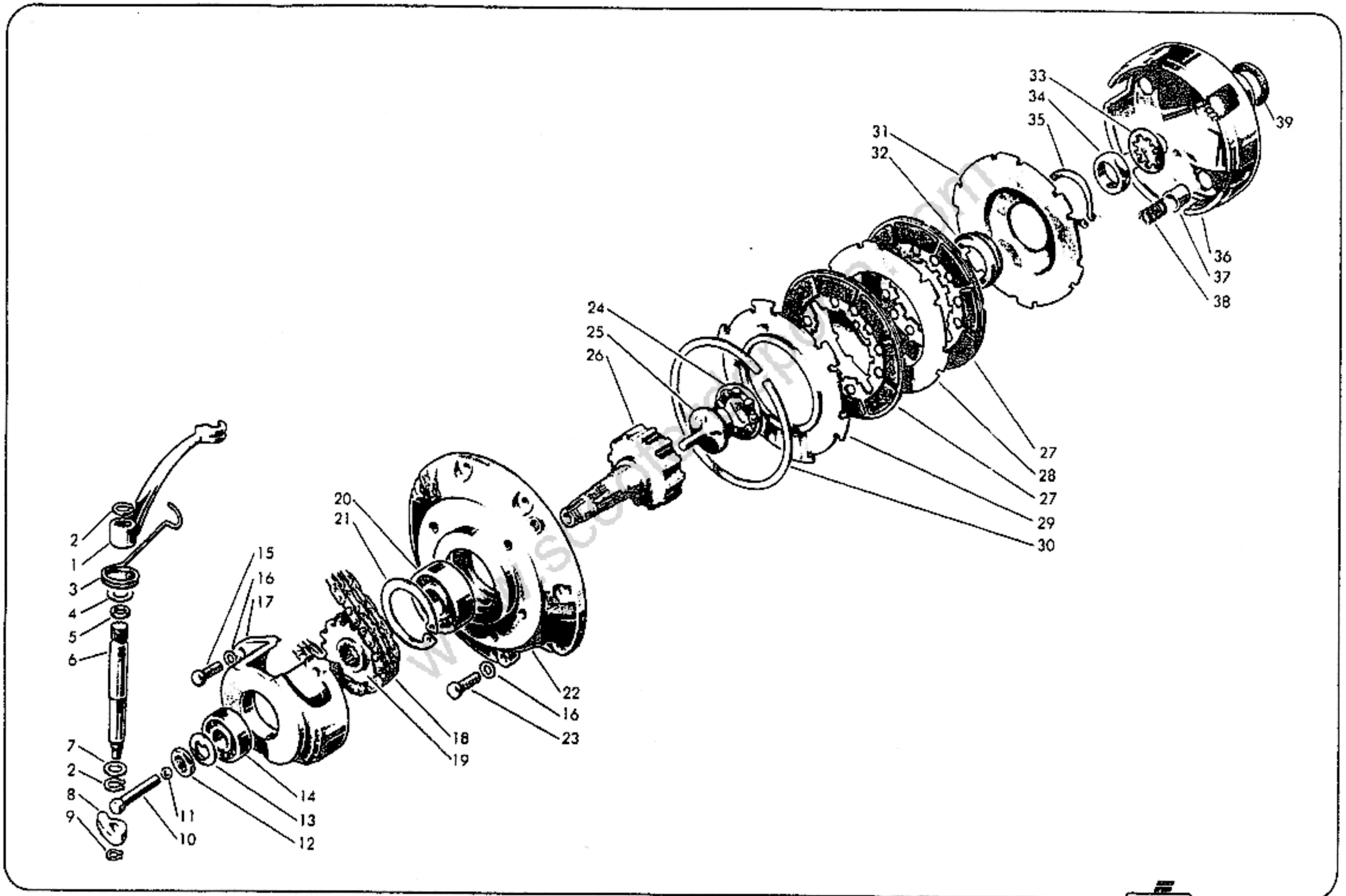

Scooterdepoca.com

N Figura	N. matricola	Denominazione	N. pezzi
1	15041032	**Leva** avviamento motore	1
2	73260020	**Anello** elastico di spallamento leva avviamento	2
—	15041080	**Scatola** composta dai particolari a figg. 3 - 4 - 5	1
3	15041070	**Scodellino** protezione molla avviamento	1
4	15041017	**Molla** richiamo pedale avviamento	1
5	15041035	**Coperchio** per scatola protezione molla	1
6	83120006	**Rosetta** elastica dentellata per dado perno	1
7	72000006	**Dado** per perno molla richiamo pedale	1
8	15041033	**Protezione** per pedale avviamento	1
9	72030007	**Dado** per viti serraggio morsetto	2
10	83100007	**Rosetta** elastica dentellata per viti serraggio morsetto	2
11	70300740	**Vite** serraggio morsetto leva avviamento	2
12	15010009	**Guarnizione** di tenuta olio per alberino avviamento (20 x 30 x 5)	1
13	15041015	**Rosetta** di spallamento per albero trasmissione	1
14	15041016	**Rosetta** di spallamento innesto avviamento	1
15	15041008	**Alberino** trasmissione e avviamento	1
16	15041040	**Gabbia** a rullini per ingranaggio trasmissione e albero primario	3
17	15041014	**Rosetta** di spallamento ingranaggi cambio	6
18	15030001	**Albero** primario cambio	1
19	15041013	**Molla** per freno innesto	1
19A	15041036	**Molla** supplementare per freno innesto	1
20	15041012	**Innesto** con profilo scanalato elicoidale	1
21	15041023	**Molla** per innesto avviamento	1
22	15041011	**Bussola** per ingranaggio avviamento	1
23	15041030	**Ingranaggio** avviamento con bussola a fig. 22	1
24	15030027	**Barra** di trasmissione per albero primario cambio	1
25	73260022	**Anello** elastico di spallamento ingranaggi trasmissione	2
26	15010110	**Flangia** supporto albero primario e secondario completa dei particolari a figg. 27 - 28 - 82 - 83	1
27	15010032	**Bussola** di riferimento tra carter motore e flangia cambio	2
28	15010014	**Bussola** per supporto albero trasmissione su flangia supporto	1
29	15020014	**Cuscinetto** per albero primario	1

N. Figura	N. matricola	Denominazione	N. pezzi
30	73250047	**Anello** elastico di spallamento cuscinetto per albero primario cambio	1
31	15030002	**Ingranaggio** condotto su albero primario	1
32	15030003	**Rosetta** di sicurezza per albero primario	1
33	15030004	**Dado** bloccaggio ingranaggio condotto sul primario	1
34	15041029	**Ghiera** bloccaggio per limitatore di coppia (vedi 15041020)	1
35	15041027	**Molla** a tazza per limitatore di coppia (vedi 15041020)	1
36	15041026	**Disco** condotto frizione per limitatore di coppia (vedi 15041020)	1
37	15041060	**Disco** frizione completo per limitatore di coppia (vedi 15041020)	1
38	75323512	**Ribattino** per fissaggio disco frizione (vedi 15041020)	8
39	15041002	**Corona** dentata per catena (vedi 15041020)	1
40	15041003	**Ingranaggio** con disco per limitatore di coppia (vedi 15041020)	1
41	15041020	**Limitatore** di coppia composto dai particolari a figg. 34 - 35 - 36 - 37 - 38 - 39 - 40	1
42	15041004	**Distanziale** per gabbia a rullini	1
43	73260010	**Anello** elastico di spallamento leva interna comando cambio	1
44	15031012	**Rosetta** spallamento leva interna comando cambio	1
45	15031005	**Leva** interna comando cambio	1
46	15031006	**Ponticello** innesto marce	1
47	15031007	**Bussola** per ponticello innesto marce	2
48	73260005	**Anello** elastico di spallamento ponticello innesto marce	2
49	15031011	**Distanziale** per alberino comando cambio	1
50	15031016	**Guarnizione** per bussola alberino comando cambio	1
51	15031009	**Bussola** per alberino levetta comando cambio	1
52	15031013	**Guarnizione** su alberino per levetta comando cambio (* 07030209)	1
53	15031014	**Rosetta** per tenuta guarnizione su alberino cambio	2
54	15031008	**Alberino** per levetta comando cambio	1
55	15032016	**Piastrina** di fissaggio alberino comando cambio	1

* Vedi Listino Prezzi

www.scooterdepoca.com

Scooterdepoca.com

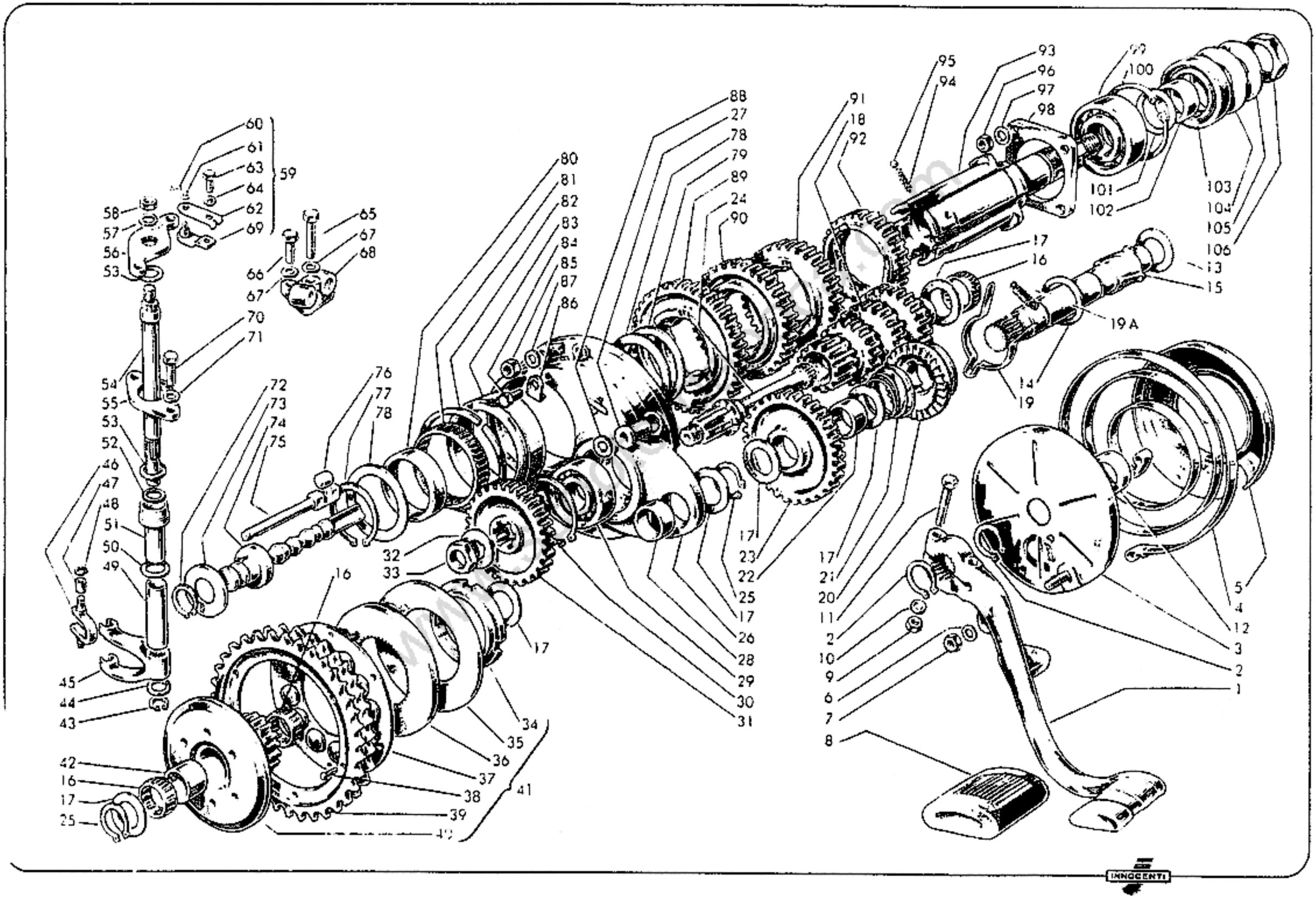

Scooterdepoca.com

N. Figura	N. matricola	Denominazione	N. pezzi
56	15032003	**Leva** doppia per comando cambio	1
57	83120008	**Rosetta** elastica dentellata per dado fissaggio leva	1
58	72060008	**Dado** per fissaggio leva doppia comando cambio	1
59	15032070	**Morsetto** attacco cavi di comando cambio composto dai particolari a figg. 60 - 61 - 62 - 63 - 64 - 69	2
60	74401522	**Copiglia** per arresto piastrina fissaggio cavi comando	2
61	73030043	**Rosetta** piana per copiglia di arresto	2
62	15032006	**Piastrina** fissaggio cavo comando cambio	2
63	70360508	**Vite** fissaggio cavo comando cambio	2
64	83120005	**Rosetta** elastica dentellata per viti fissaggio cavo comando cambio	2
65	70300632	**Vite** fissaggio supporto regolazione comando cambio	1
66	70360618	**Vite** fissaggio supporto regolazione comando cambio	1
67	83100006	**Rosetta** elastica speciale per viti fissaggio supporto	2
68	15032015	**Supporto** per regolazione comando cambio	1
69	15032020	**Piastrina** con pernetto per leva doppia comando cambio	2
70	70360616	**Vite** fissaggio piastrina per alberino comando cambio	2
71	83120006	**Rosetta** elastica dentellata per viti fissaggio piastrina	2
72	73260018	**Anello** elastico di spallamento piattello	1
73	15031004	**Piattello** tenuta corsoi innesto marce	1
74	15031001	**Astina** per innesto marce (fino alla macchina motore n. 1974)	1
	15031017	**Astina** per innesto marce (dalla macchina motore n. 1975)	1
75	15031002	**Corsoio** innesto marce (fino alla macchina motore n. 1974)	4
	15031018	**Corsoio** innesto marce (dalla macchina motore n. 1975)	4
76	15031003	**Rullo** per corsoio innesto marce (fino alla macchina motore n. 1974)	4
	15031019	**Sfera** speciale per corsoio innesto marce (dalla macchina motore n. 1975)	4

N. Figura	N. matricola	Denominazione	N. pezzi
77	73260044	**Anello** elastico di spallamento per albero secondario cambio	1
78	15030017	**Rosetta** spallamento rullini sul secondario	2
79	15030028	**Rosetta** di rasamento sul secondario	1
80	15030016	**Anello** porta-rullini su albero secondario	1
81	15030020	**Gabbia** a rullini per albero secondario	1
82	15010031	**Anello** elastico per bussola esterna rullini	1
83	15010012	**Bussola** esterna per rullini	1
84	70360610	**Vite** fissaggio piastrina bloccaggio bussola cambio	2
85	72000007	**Dado** per prigionieri fissaggio flangia cambio	5
86	15030026	**Piastrina** bloccaggio bussola esterna rullini	2
87	83100007	**Rosetta** elastica speciale per dadi fissaggio flangia	3
88	83120007	**Rosetta** elastica dentellata per dadi fissaggio fangia	2
89	15030012	**Ingranaggio** 1ª velocità sul secondario	1
90	15030013	**Ingranaggio** 2ª velocità sul secondario	1
91	15030014	**Ingranaggio** 3ª velocità sul secondario	1
92	15030015	**Ingranaggio** 4ª velocità sul secondario	1
93	15030011	**Albero** secondario cambio	1
94	15031015	**Molla** per selettore cambio	2
95	78920732	**Sfera** per selettore innesto marce	2
96	72060006	**Dado** per prigionieri fissaggio flangia bloccaggio cuscinetto su albero secondario	4
97	83120006	**Rosetta** elastica dentellata per dadi fissaggio flangia	4
98	15030025	**Flangia** bloccaggio cuscinetto albero secondario	1
99	15012015	**Cuscinetto** per albero secondario e ruota posteriore (* 07060165)	1
100	73250052	**Anello** elastico di spallamento albero secondario e ruota posteriore	1
101	15030023	**Rosetta** di guarnizione cuscinetto albero secondario	1
102	15030021	**Distanziale** bloccaggio cuscinetto sul secondario	1
103	15030024	**Guarnizione** per albero secondario (31 x 52 x 7)	1
104	15030022	**Rosetta** parapolvere per albero secondario	1
105	15030019	**Rosetta** di sicurezza per dado bloccaggio cuscinetto	1
106	15030018	**Dado** per bloccaggio cuscinetto albero secondario e ruota posteriore	1

* Vedi Listino Prezzi

www.scooterdepoca.com

seguito IV

Scooterdepoca.com

N. Figura	N. matricola		Denominazione	N. pezzi
1	15070010		**Serbatoio**	1
2	15070040		**Tappo** per serbatoio	1
3	15070020		**Fascia** sospensione serbatoio con guarnizione	2
4	15070015		**Vite** fissaggio serbatoio	2
5	15070013		**Cilindretto** filettato per fascia sospensione serbatoio	2
6	15070014		**Cilindretto** forato per fascia sospensione serbatoio	2
7	70360516		**Vite** fissaggio fascetta condotto aspirazione	1
8	15016005		**Fascetta** per condotto aspirazione sul telaio	1
9	73170053		**Rosetta** elastica per vite fissaggio fascetta	1
10	72030005		**Dado** per vite fissaggio fascetta condotto aspirazione e tubo di scappamento	2
11	15016060		**Condotto** di aspirazione	1
12	15016080		**Fascetta** fissaggio soffietto al condotto d'aspirazione	1
13	71160420		**Vite** per fascetta fissaggio soffietto elastico	2
14	15016013		**Soffietto** elastico per epuratore	1
15	15016100		**Fascetta** completa fissaggio soffietto alla scatola filtro aria	1
—	15016090		**Epuratore** F.25 composto dai particolari a figg. 16 - 17 - 18 - 19 - 20 - 21 - 22 - 23 - 24 - 25 - 26 - 27	1
16	00412210	4084	**Cuffia**	1
17	00412211	4093	**Vite** fissaggio cuffia al fondello	3
18	00412212	2300	**Vite** fissaggio calotta porta membrana	6
19	00412213	4087	**Membrana**	1
20	00412214	4097	**Calotta** di protezione membrana	1
21	00412215	4088	**Gabbia** esterna	1
22	00412216	4089	**Gabbia** interna	1
23	00412217	4090	**Massa** filtrante	1
24	00412218	4091	**Distanziale** per massa filtrante	1

N. Figura	N. matricola		Denominazione	N. pezzi
25	00412219	4092	**Guarnizione** per cuffia	1
26	00412220	4085	**Fondello**	1
27	00412231	4269	**Vite** serraggio morsetto	1
28	00412221	3983	**Levetta** con astina comando rubinetto	1
29	15071004		**Tubazione** flessibile	1
30	00412187	2360	**Spinetta** elastica per comando rubinetto (* 12170207)	1
31	15071005		**Tubo** flessibile fra rubinetto e tubo di sfiato	1
32	15011008		**Spessore** per pipa attacco carburatore	1
33	15011016		**Pipa** attacco carburatore	1
34	15015010		**Cavo** completo comando dispositivo partenza	1
35	15015015		**Dado** per fissaggio comando dispositivo di partenza	1
36	83120016		**Rondella** elastica per dado fissaggio comando dispositivo di partenza	1
37	15015040		**Bussola** guida astina comando dispositivo di partenza	1
38	15015020		**Levetta** con astina comando dispositivo di partenza	1
39	15050033		**Presa** d'aria per carburatore	1
40	15050034		**Anello** elastico per presa d'aria carburatore	1
—	15016020		**Carburatore** MB23 BS-5 senza epuratore	1
41	00412188	4072	**Perno** di bilancere comando gas	1
42	00412189	4176	**Bilancere** comando gas	1
43	00412190	4067	**Coperchio** camera miscela	1
44	00412050	1581	**Rondella** elastica per perno bilancere comando gas	1
45	00412049	1973	**Controdado** per perno bilancere	1
46	00412191	2034	**Molla** per vite regolazione valvola gas	1
47	00412192	3997	**Vite** regolazione valvola gas	1
48	00412193	3978	**Vite** fissaggio coperchio camera miscela	2
49	00412001	1407	**Ancorina** per spillo conico	1
50	00412148	1104	**Vite** tendifilo comando starter	1

* Vedi Listino Prezzi

www.scooterdepoca.com
Scooterdepoca.com

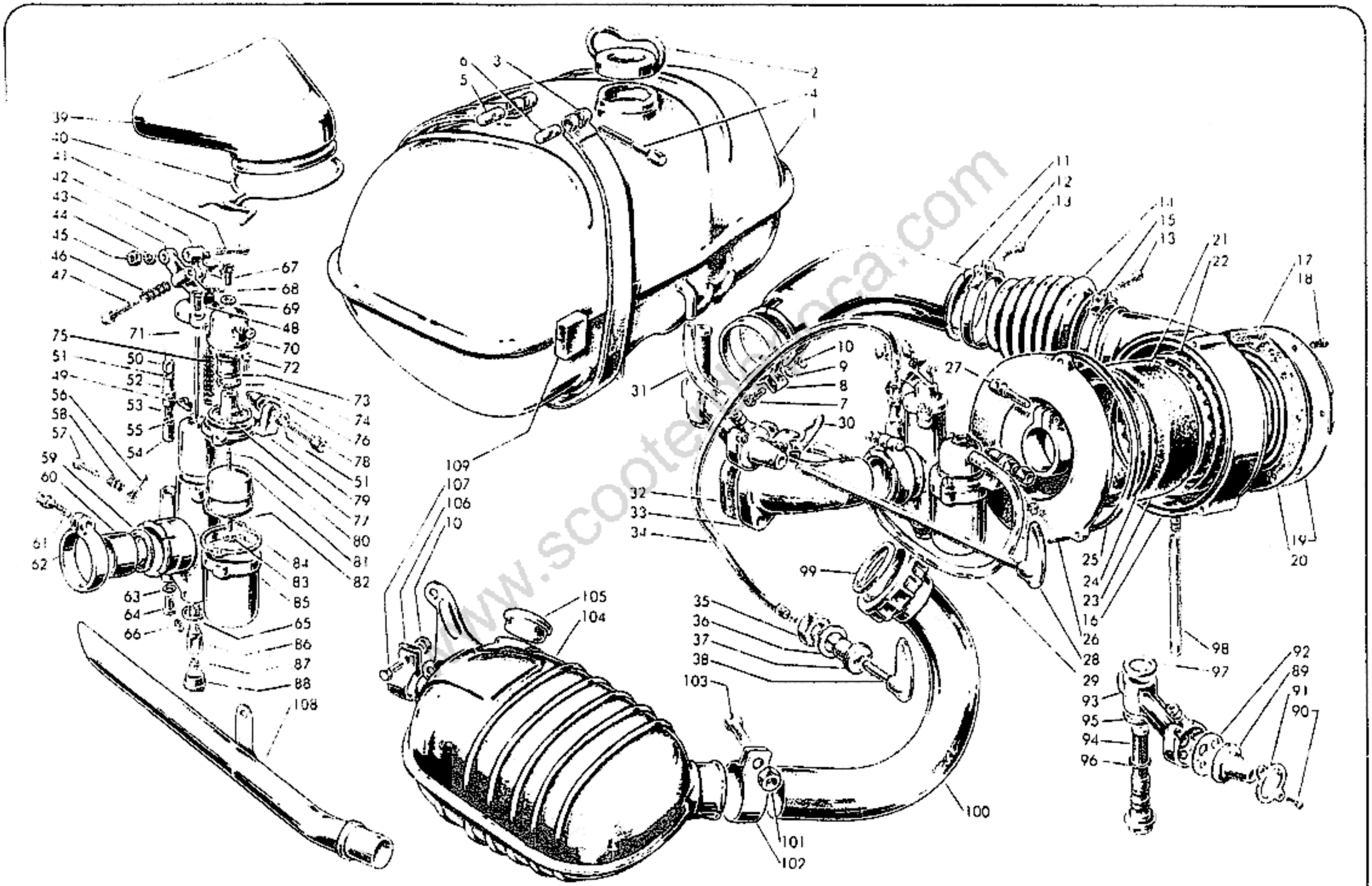

www.scooterdepoca.com

Scooterdepoca.com

N. Figura	N. matricola		Denominazione	N. pezzi
51	00412054	1576	**Controdado** per vite tendifilo	2
52	00412181	3128	**Tappo** starter	1
53	00412182	3133	**Molla** per valvola starter	1
54	00412140	3238	**Valvola** starter con guarnizione	1
55	00412194	2343	**Spillo** conico	1
56	00412195	4014	**Vite** guida valvola gas	1
57	00412042	2115	**Vite** regolazione aria minimo	1
58	00412232	1404	**Molla** per vite regolazione aria minimo	1
59	00412236	4237	**Rondella** distanziale	1
60	00412235	4236	**Riduzione** isolante	1
61	00412234	3265	**Vite** per anello serraggio manicotto	1
62	00412196	4232	**Anello** serraggio manicotto	1
63	00412126	2141	**Guarnizione** per getto starter	1
64	00412208	2119	**Getto** starter da 60	1
65	00412006	1415	**Guarnizione** per tappo getto max	1
66	00412096	1488	**Getto** minimo da 45	1
67	00412197	4053	**Vite** fissaggio pipetta	1
68	00412038	2383	**Guarnizione** per asta con gancio	1
69	00412198	4052	**Guarnizione** per vite fissaggio pipetta	1
70	00412199	4056	**Pipetta**	1
71	00412200	4049	**Asta** con gancio	1
72	00412021	1491	**Vite** fisaggio coperchio vaschetta	2
73	00412008	1419	**Filtro**	1
74	00412201	4054	**Guarnizione** per filtro	1
75	00412202	2372	**Molla** per valvola gas	1
76	00412053	2439	**Cappuccetto** copriguaina	1
77	00412203	4055	**Guarnizione** per pipetta	1
78	00412055	1575	**Vite** tendifilo	1
79	00412204	4081	**Coperchio** vaschetta	1
80	00412205	4331	**Valvola** gas	1
81	00412233	4271	**Galleggiante**	1
82	00412206	4272	**Astina** a cono per galleggiante	1
83	00412124	1452	**Anellino** ritegno astina a cono	1
84	00412005	1414	**Guarnizione** coperchio vaschetta	1
85	00412207	4082	**Corpo** carburatore	1

N. Figura	N. matricola		Denominazione	N. pezzi
86	00412044	2058	**Polverizzatore** n. 260 B	1
87	00412209	1486	**Getto** max da 108	1
88	00412018	1487	**Tappo** getto max	1
—	15071020	—	**Rubinetto** miscela composto dai particolari a figg. 28 - 30 - 89 - 90 - 91 - 92 - 93 - 94 - 95 - 96	1
89	00412222	3985	**Coperchietto** distributore rubinetto miscela	1
90	00412223	1809	**Vite** per rondella elastica	2
91	00412224	3533	**Rondella** elastica	1
92	00412225	3536	**Guarnizione** fra corpo e distributore	1
93	—	—	(Vedi Rubinetto miscela 15071020)	1
94	00412227	4066	**Raccordo** con filtro e tubetto riserva	1
95	00412228	4057	**Guarnizione** inferiore raccordo	1
96	00412229	4046	**Guarnizione** per raccordo	1
97	00412230	4058	**Guarnizione** superiore raccordo	1
98	15016014		**Tubetto** di scarico per epuratore d'aria	1
—	15056010		**Marmitta** di scarico composta dai particolari a figg. 10 - 100 - 101 - 102 - 103 - 104 - 105 - 106 - 107 - 108	1
99	15056029		**Guarnizione** per tubo di scarico	1
100	15056090		**Tubo** di scarico con flangia	1
101	72030008		**Dado** per vite morsetto fissaggio tubo di scarico	1
102	15056026		**Morsetto** per fissaggio tubo di scarico	1
103	70490820		**Vite** per morsetto fissaggio tubo di scarico	1
104	15056120		**Corpo** marmitta	1
105	15056028		**Tappo** filettato per ispezione marmitta (* 11180459)	1
106	15056027		**Morsetto** per fissaggio tubo di scarico	1
107	70490515		**Vite** per morsetto fissaggio tubo di scarico	1
108	15056110		**Tubo** di scarico per marmitta	1
109	15070019		**Tamponcino** per cinghia serbatoio miscela	4

* Vedi Listino Prezzi

seguito V

www.scooterdepoca.com

Scooterdepoca.com

N. Figura	N. matricola	Denominazione	N. pezzi
1	15014001	**Flangia** a chiocciola per ventilatore	1
2	15014002	**Coperchio** a chiocciola per ventilatore	1
3	15014020	**Cuffia** per ventilatore con guarnizione antivibrante	1
4	15014010	**Coperchietto** per ventola (* 11111206)	1
5	15014009	**Anello** per ritegno coperchietto (* 11110516)	1
6	15014005	**Vite** fissaggio flangia a chiocciola per ventilatore	3
7	83120005	**Rosetta** elastica dentellata per vite fissaggio cuffia	1
8	70360510	**Vite** fissaggio cuffia ventilatore	1
9	83120008	**Rosetta** elastica dentellata per vite fissaggio cuffia ventilatore	1
10	70360814	**Vite** fissaggio cuffia ventilatore	1
11	83100005	**Rosetta** elastica speciale per viti unione chiocciola e fissaggio chiocciola	4
12	70330525	**Vite** fissaggio flangia a chiocciola per cuffia	1
13	72060005	**Dado** per viti unione chiocciola	3

* Vedi Listino Prezzi

www.scooterdepoca.com

Scooterdepoca.com

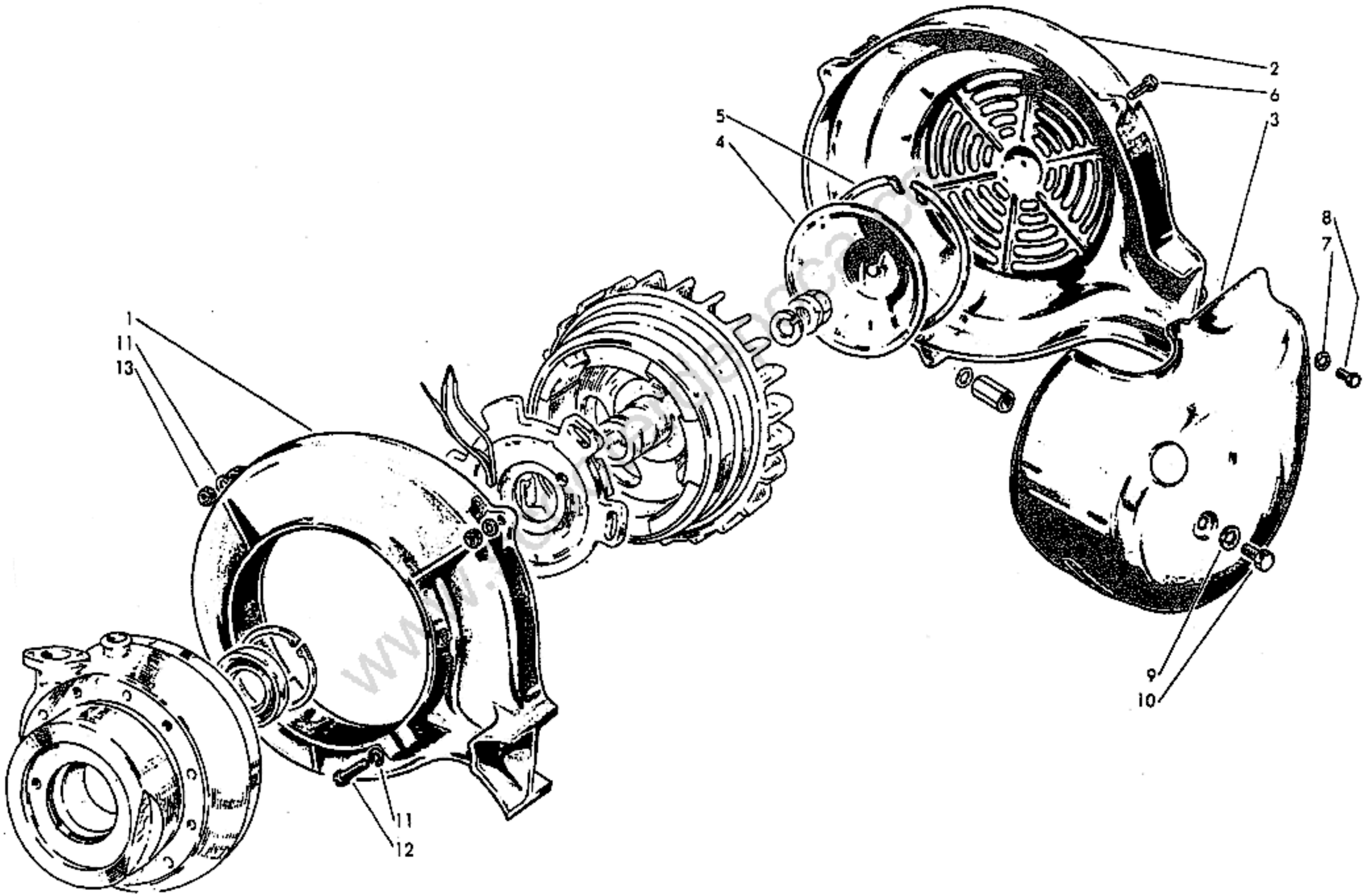

Scooterdepoca.com

N. Figura	N. matricola	Denominazione	N. pezzi
1	15050210	**Telaio**	1
2	71670812	**Grano** fissaggio boccola sterzo	1
3	15061022	**Bussola** di guida sterzo	1
4	15061024	**Protezione** per cuscinetto anteriore sterzo	1
5	15061023	**Calotta** superiore per gabbietta a sfere	1
6	15057005	**Molla** per cavalletto	1
7	15057007	**Tampone** di fermo per cavalletto	1
8	15071002	**Protezione** comando rubinetto (* 12170208)	1
9	15055021	**Perno** per cerniera sportello bauletto	1
10	75330306	**Ribattino** per fissaggio serratura allo sportello bauletto	2
11	15055050	**Sportello** completo di serratura e cerniera	1
12	15055060	**Serratura** con chiavi per bauletto	1
13	15055056	**Chiavi** per serratura bauletto	2
14	15055040	**Sportello** per tappo serbatoio	1
15	15055033	**Perno** per cerniera sportello tappo serbatoio	1
16	15055059	**Profilato** per tenuta fiancata	2
17	15055061	**Rivetto** fissaggio profilato sul costolone	4
18	15057009	**Spina** elastica per cavalletto	2
19	15057020	**Piedino** per cavalletto	2
20	15057010	**Cavalletto** alzaruota completo dei particolari a figg. 7 - 8 - 19	1

N. Figura	N. matricola	Denominazione	N. pezzi
21	15057008	**Piastrina** supporto cavalletto	2
22	83120005	**Rosetta** elastica per vite fissaggio piastrina	8
23	70360510	**Vite** per fissaggio piastrina cavalletto	8
24	15050021	**Tampone** per supporto sostegno serbatoio	4
25	70360825	**Vite** fissaggio traversino sostegno pedanina destra	2
26	15050031	**Traversino** inferiore sostegno pedanina destra	1
27	15050065	**Distanziale** per fiancate	2
28	73170084	**Rosetta** elastica per dadi fissaggio traversino	2
29	72030008	**Dado** per viti fissaggio traversino	2
30	83120016	**Rosetta** elastica dentellata per dado fissaggio molleggio al telaio	1
31	72070016	**Dado** fissaggio molleggio posteriore al telaio	1
32	15058010	**Ammortizzatore** con molleggio	1
33	15058020	**Silentbloc** per attacco superiore molleggio	1
34	15058030	**Silentbloc** per attacco inferiore molleggio	1
35	15058004	**Molla** superiore molleggio posteriore	1
36	15058005	**Anello** spallamento molle	1
37	15058006	**Molla** inferiore molleggio posteriore	1
38	15058007	**Anello** spallamento molleggio	1
39	15058008	**Semi-anello** di fermo spallamento	2
40	15058040	**Ammortizzatore** semplice	1

* Vedi Listino Prezzi

www.scooterdepoca.com

Scooterdepoca.com

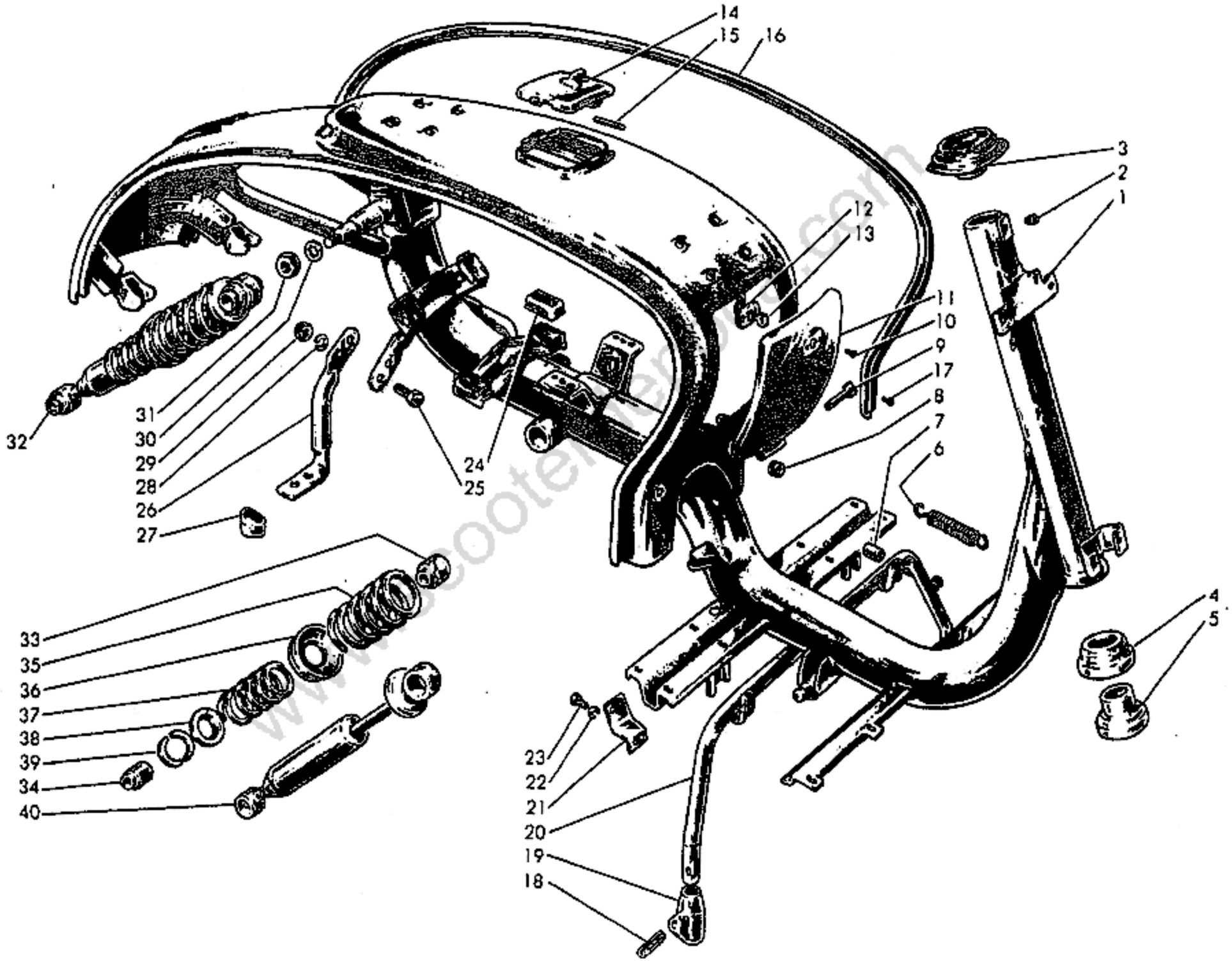

www.scooterdepoca.com

Scooterdepoca.com

N. Figura	N. matricola	Denominazione	N. pezzi
1	15061020	**Parte inferiore** manubrio composto dai particolari a figg. 3 - 28 - 31 - 32 - 33 - 35 - 36 - 37 - 38 - 47 - 48 - 49	1
2	15061030	**Parte superiore** manubrio con fig. 31	1
3	15061008	**Morsetto** per manubrio	1
4	15062007	**Molletta** per piolo arresto volantino	2
5	15062006	**Piolo** di arresto volantino	2
6	15062005	**Volantino** per regolazione guaina	2
7	71480612	**Vite** fissaggio supporto manop. destra	2
8	15062004	**Vite** di regolazione cavetti comando	2
9	15062003	**Spinetta** arresto perno leva	2
10	15062002	**Perno** leva comando frizione e freno anteriore	2
11	15063006	**Leva** destra per comando freno anteriore	1
12	15062016	**Rivestimento** per manopola	2
13	15063003	**Rosetta** di appoggio	1
14	15063005	**Rosetta** conica di frizione al comando gas	1
15	15063001	**Supporto** per leva freno anteriore	1
16	15062030	**Alberino** con cavallotto per comando cambio e gas	2
17	15063002	**Manicotto** per manopola comando gas	1
18	15062011	**Boccola** sferica per alberino comando cambio e gas	2
19	15062013	**Rosetta** per alberino di comando	4
20	15062012	**Piastrina** con sede sferica per boccola	2
21	15022012	**Occhielli** per tenuta cavi comando frizione e freno anteriore	2
22	73010043	**Rosetta** per viti fissaggio piastrine e occhielli tenuta cavi di comando	2
23	70360412	**Vite** fissaggio piastrine e occhielli tenuta cavi comando	4
24	83110004	**Rosetta** elastica dentata per viti fissaggio piastrina	4

N. Figura	N. matricola	Denominazione	N. pezzi
25	15063004	**Carrucola** per fune comando gas	1
26	83100005	**Rosetta** elastica per viti serraggio morsetto carrucola	2
27	15062015	**Vite** di bloccaggio carrucola per fune comando cambio e gas	2
28	15061009	**Vite** fissaggio morsetto al manubrio	4
29	73010064	**Rosetta** piana sottotesta per vite fissaggio morsetto e gancetto tenuta cavi elettrici	1
30	15061007	**Gancetto** ferma cavi elettrici	1
31	15061011	**Guarnizione** manubrio	2
32	15088003	**Dischetto** per serratura antifurto	1
33	15088001	**Piolo** per serratura antifurto	1
34	15062014	**Carrucola** per fune comando cambio	1
35	15088002	**Molla** per piolo serratura antifurto	1
36	15088004	**Grano** di fissaggio serratura antifurto	2
37	15088010	**Serratura** antifurto con chiavi	1
38	15088005	**Chiave** per antifurto	2
39	15062017	**Collare** di resamento manopola sinistra	1
40	15062010	**Supporto** leva frizione comando cambio	1
41	15062018	**Leva** sinistra per comando frizione	1
42	15061005	**Vite** fissaggio manubrio allo sterzo	1
43	15061018	**Ghiera** per registro sterzo	1
44	15061019	**Anello** per gabbietta registro sterzo	1
45	15061060	**Gabbietta** a sfere parte superiore sterzo	1
46	15061021	**Sede** di gabbietta registro sterzo	1
47	73010064	**Rosetta** piana per vite fissaggio morsetto	4
48	83110005	**Rosetta** elastica dentellata per viti fissaggio morsetto	4
49	72030005	**Dado** per viti fissaggio morsetto	4
50	00611014 TA-3603	**Tachimetro**	1
	00611019 TA-4603	**Contamiglia**	1

* Vedi Listino Prezzi

www.scooterdepoca.com
Scooterdepoca.com

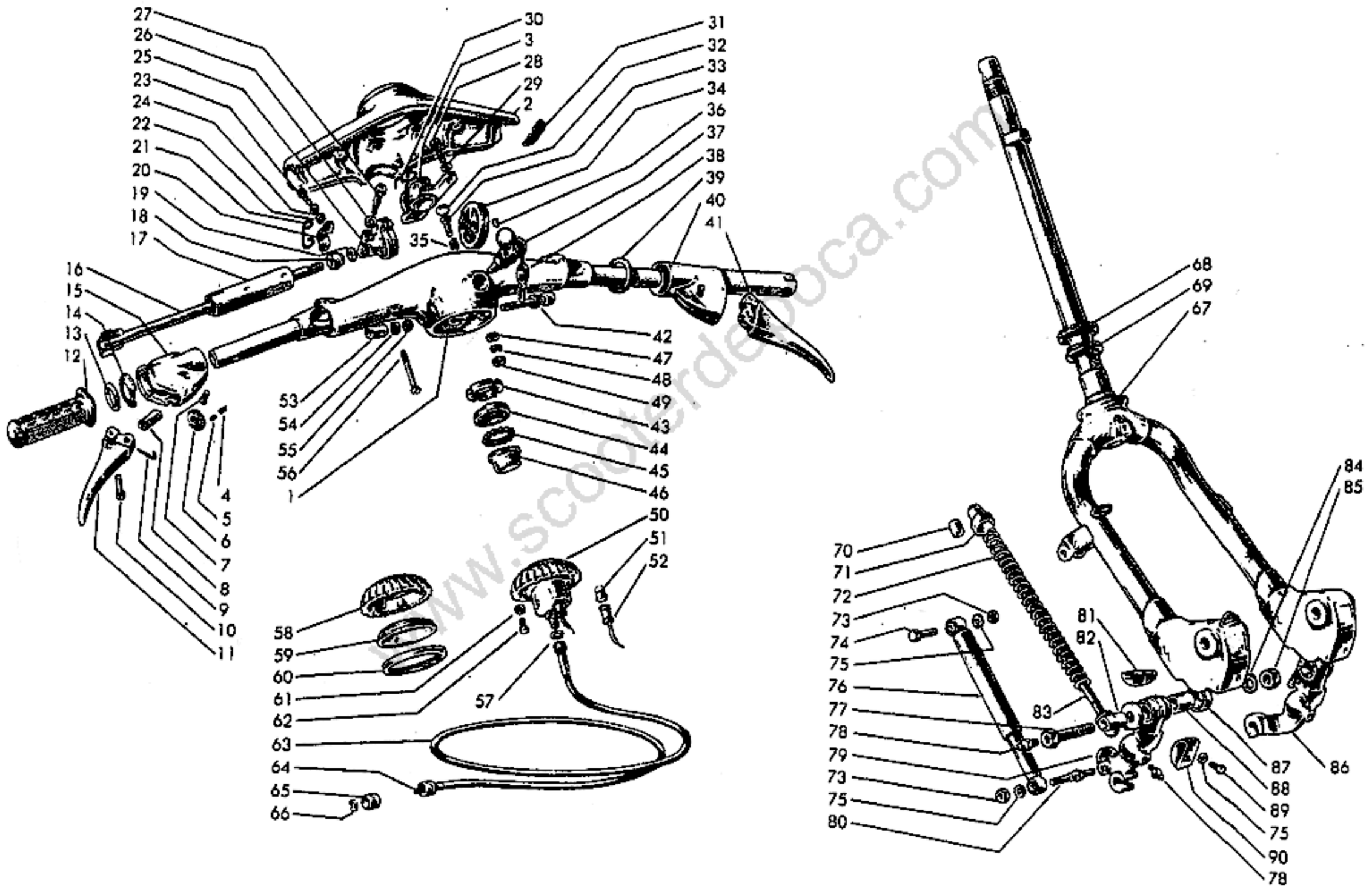

www.scooterdepoca.com

Scooterdepoca.com

N. Figura	N. matricola		Denominazione	N. pezzi
51	15087002		**Lampadina** per tachimetro 12 V-2.5 W	1
52	00611015	PL-055/B	**Portalampadina** con cavetto rivestito	1
53	15061006		**Dado** per vite fissaggio manubrio	1
54	83120010		**Rosetta** elastica per vite serraggio manubrio	1
55	73150105		**Rosetta** piana per vite serraggio manubrio	1
56	71450542		**Vite** fissaggio parte superiore manubrio	2
57	00611018	GN-9-07	**Guarnizione** guaina tachimetro	1
58	00611012	CR-9-26	**Cornice**	1
59	00611011	TA-3603-007	**Coperchietto** trasparente	1
60	00611013	GN-3-19	**Guarnizione**	1
61	83120003		**Rosetta** elastica per viti fissaggio cornice	4
62	70880316		**Vite** fissaggio cornice	4
63	00611016	TR-075x1150	**Trasmissione** flessibile per tachimetro	1
64	00611017	TR-021-005x1175,5	**Flessibile**	1
65	00613304	TR-033-004	**Ghiera**	1
66	00612107	TR-021-007	**Rondella** spaccato	1
67	15060010		**Forcella** anteriore	1
68	15060020		**Gabbietta** a sfere parte inferiore sterzo (* 11771016)	1
69	15060028		**Calotta** inferiore per sterzo (* 11770107)	1
70	15060023		**Bussola** di guida asta molla	2
71	15060030		**Ghiera** di guida asta molla con bussola a figura 70	1
72	15060021		**Molla** per sospensione anteriore	2

N. Figura	N. matricola	Denominazione	N. pezzi
73	72060006	**Dado** per viti fissaggio ammortizzatore	4
74	70330625	**Vite** fissaggio superiore ammortizzatore	2
75	83120006	**Rosetta** elastica per viti fissaggio ammortizzatore e tamponi contraccolpo	12
76	15060080	**Ammortizzatore** per molleggio anteriore	2
77	15060016	**Bullone** di ancoraggio perno	2
78	87020006	**Ingrassatore** per perno oscillazione leva portaruote	4
79	15060060	**Leva** destra portaruota con bronzina a figura 88	1
80	15060032	**Perno** per attacco inferiore ammortizzatore	2
81	15060100	**Piastrina** con tampone di fine corsa	2
82	15060015	**Perno** per leva portaruota	2
83	15060090	**Pistoncino** con asta guida molle	2
84	83120012	**Rosetta** elastica per dadi perno leva	2
85	72070012	**Dado** per perno leva portaruota	2
86	15060050	**Leva** sinistra portaruota con bronzina a figura 88	1
87	15060017	**Coppetta** tenuta grasso	4
88	15060014	**Bronzina** per leva portaruota	2
89	70360608	**Vite** fissaggio tampone per contraccolpo e fine corsa	8
90	15060070	**Piastrina** con tampone per contraccolpo	2

* Vedi Listino Prezzi

www.scooterdepoca.com

Scooterdepoca.com

N. Figura	N. matricola	Denominazione	N. pezzi
1	15044036	**Copertura** 3,50" x 10"	2
2	15044037	**Camera** d'aria 3,50" x 10"	2
3	87020006	**Ingrassatore** per camma comando ceppi freno e rinvio contachilometri	2
4	73260014	**Anello** elastico di spallamento e ritegno leva comando freno posteriore	2
5	15059019	**Leva** comando freno posteriore	1
6	15045008	**Rosetta** di spallamento per camma comando freno posteriore	1
7	15045009	**Anello** di tenuta per camma ceppo freno posteriore	1
8	15045006	**Rosetta** per camma comando ceppi ruota posteriore	1
9	15045040	**Camma** con rosetta comando ceppi freno ruota posteriore	1
10	15044023	**Molla** per richiamo ceppi freno anteriore e posteriore	2
11	15045030	**Ceppo** freno con guarnizione per ruota posteriore	2
12	15044038	**Chiodino** di rame fissaggio guarnizioni ai ceppi freno	32
13	15044024	**Guarnizione** per ceppi freno anteriore e posteriore	4
14	73260012	**Anello** elastico di spallamento per ritegno leva comando freno anteriore e ceppi freno anteriore e posteriore	6
15	15045003	**Piastrina** di collegamento perni ceppi freno posteriore	1
16	15044002	**Prigioniero** per mozzi ruote	8
17	83120008	**Rondella** elastica per fissaggio cerchioni	16
18	15044110	**Dado** fissaggio cerchioni al mozzo ruota	8
19	15045050	**Mozzo** per ruota posteriore con prigionieri a fig. 16	1
20	73170170	**Rosetta** elastica per dado bloccaggio ruota posteriore (fino alla macchina motore n. 1457)	1
	83100016	**Rosetta** elastica per dado bloccaggio ruota posteriore (dalla macchina motore n. 1458)	1
21	15045004	**Dado** per bloccaggio ruota posteriore (* 11330312) (fino alla macchina motore n. 1457)	1
	19045060	**Dado** per bloccaggio ruota posteriore (dalla macchina motore n. 1458)	1
22	83120005	**Rosetta** elastica dentellata per vite frenatura dado bloccaggio ruota posteriore (fino alla macchina motore n. 1457)	1
23	15045005	**Vite** per frenatura dado di bloccaggio ruota posteriore (* 11330327) (fino alla macchina motore n. 1457)	1
24	15044070	**Dado** fissaggio ruota anteriore e disco portaceppi (* 11161036)	3
25	15044014	**Rosetta** per detti (* 99094415)	3
26	15044004	**Perno** per ruota anteriore	1
27	15044015	**Prigioniero** per disco portaceppi	1
28	15044017	**Leva** comando camma freno anteriore	1
29	15044019	**Rosetta** per camma comando freno anteriore	1
30	15044018	**Rosetta** di spallamento per camma comando ceppi	1
31	15044050	**Camma** comando ceppi freno anteriore	1
32	15044031	**Bussola** per pignone rinvio tachimetro	1
33	15044080	**Disco** portaceppi freno ruota anteriore con prigioniero a fig. 27	1
34	15044007	**Distanziale** destro per perno ruota anteriore	1
35	15044011	**Anello** di tenuta per mozzo ruota anteriore (17 x 32 x 7) (* 12160140)	2

* Vedi Listino Prezzi

www.scooterdepoca.com
Scooterdepoca.com

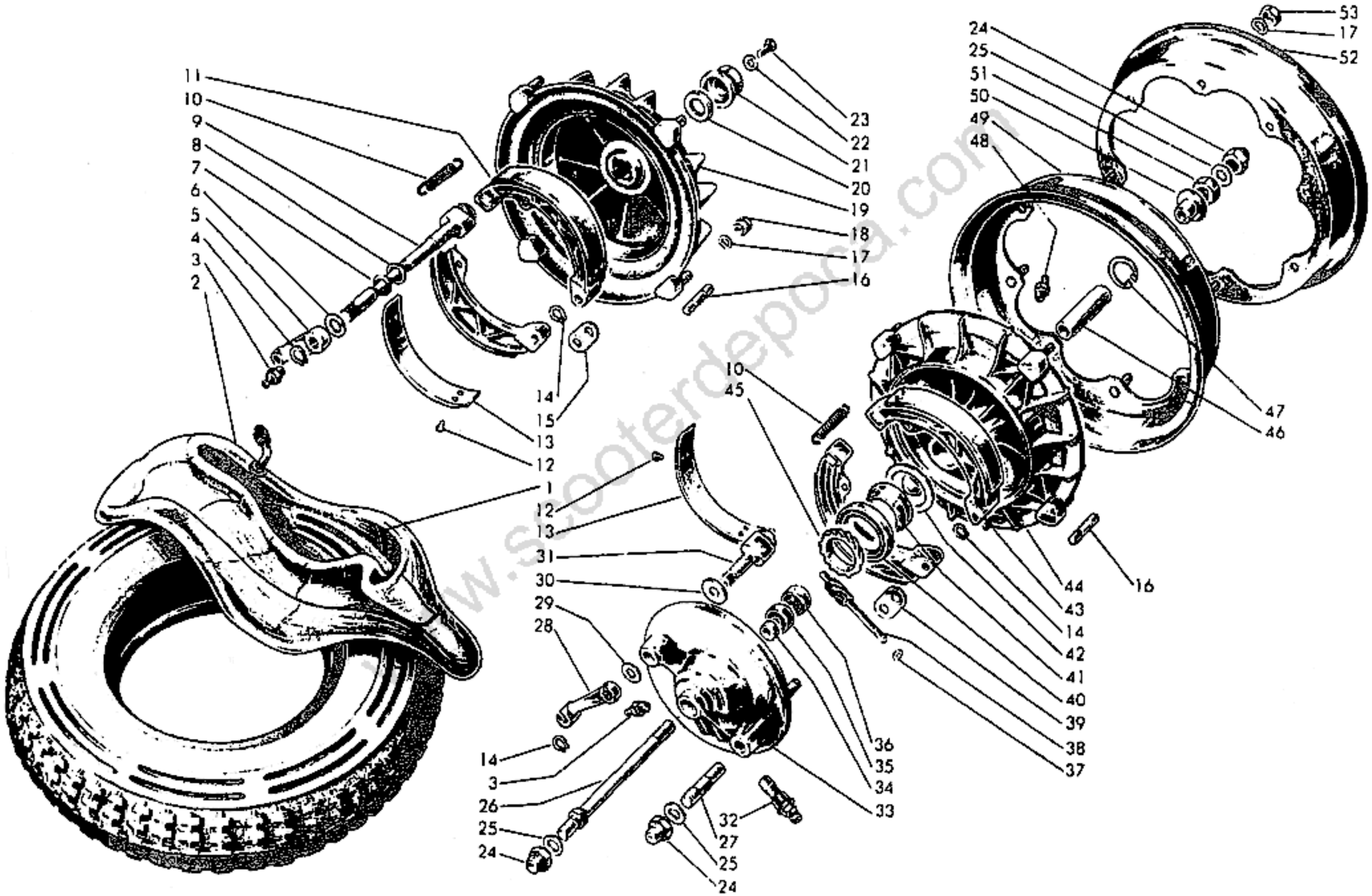

www.scooterdepoca.com

Scooterdepoca.com

N. Figura	N. matricola	Denominazione	N. pezzi
36	15044005	**Cuscinetto** per ruota anteriore (* 14030016)	2
37	15044032	**Rosetta** di spallamento per pignone alicoidale rinvio tachimetro	2
38	15044029	**Pignone** elicoidale per rinvio comando tachimetro (fino alla macchina motore n. 1250)	1
	15044042	**Pignone** elicoidale per rinvio comando tachimetro (dalla macchina motore n. 1251)	1
39	15044022	**Piastrina** di collegamento per ceppi freno ruota anteriore	1
40	15044028	**Guarnizione** di tenuta mozzo ruota anteriore	1
41	15044026	**Bussola** per guarnizione di tenuta mozzo ruota anteriore (fino alla macchina motore n. 1250)	1
	15044041	**Bussola** per guarnizione di tenuta mozzo ruota anteriore (dalla macchina motore n. 1251)	1
42	15044027	**Rosetta** per guarnizione	1
43	15044040	**Ceppo** con guarnizione per freno ruota anteriore	2
44	15044130	**Mozzo** ruota anteriore con prigionieri a fig. 16	1
45	15044025	**Ruota** elicoidale per rinvio comando tachimetro (fino alla macchina motore n. 1250)	1
	15044039	**Ruota** elicoidale per rinvio comando tachimetro (dalla macchina motore n. 1251)	1
46	15044006	**Distanziale** per cuscinetti perno ruota anteriore	1
47	73250032	**Anello** elastico di spallamento per cuscinetto ruota anteriore	1
48	87020008	**Ingrassatore** mozzo ruota anteriore	1
49	15044060	**Cerchione** destro	2
50	15044008	**Distanziale** sinistro per ruota anteriore	1
51	72070012	**Dado** per perno ruota anteriore	1
52	15044034	**Cerchione** sinistro	2
53	15044100	**Dado** per unione cerchioni	8

* Vedi Listino Prezzi

www.scooterdepoca.com

Scooterdepoca.com

N. Figura	N. matricola	Denominazione	N. pezzi
—	15080010	**Fanale** composto dai particolari a figg. 1 - 2 - 3 - 4 - 5 - 7	1
1	15080020	**Anello** esterno fanale con cavo di massa (CEV)	1
2	15080005	**Vetro** fanale (CEV)	1
3	15080006	**Guarnizione** per vetro fanale (CEV)	1
4	—	(Vedi gruppo ottico)	—
5	15080008	**Molletta** ritegno porta lampada per fanale (CEV)	1
6	15080003	**Lampadina** per fanale 6 V-25/25 W (* 02010117)	1
7	—	(Vedi gruppo ottico)	—
—	15080040	**Gruppo** ottico composto dai particolari a figg. 2 - 4 - 5 - 7	1
8	15080004	**Lampadina** per luci di stazion. 6 V-5 W (* 08010146)	1
9	15080002	**Borchia** per fissaggio fanale (* 12010162)	4
10	71480412	**Vite** fissaggio fanale frontale	4
11	15080001	**Spinetta** per cavi (* 11010156)	14
12	15081200	**Morsettiera**	1
13	15017006	**Passacavo** per cavo alta tensione	2
—	15083010	**Fanalino** posteriore composto dai particolari a figg. 15 - 16 - 17 - 18 - 19 - 20 - 21 - 22 - 24 - 25 - 26	1

N. Figura	N. matricola	Denominazione	N. pezzi
14	15083004	**Lampadina** per fanalino posteriore e stop 6 V-3 W	3
15	15083020	**Catadiottro** completo del particolare a fig. 16	1
16	15083005	**Vite** fissaggio catadiottro (non si fornisce sciolta)	2
17	71160305	**Vite** fissaggio supporto elastico lampadina fanalino posteriore	2
18	73010032	**Rosetta** per vite fissaggio supporto elastico	1
19	15083030	**Supporto** elastico per lampadina fanalino posteriore	1
20	15083040	**Corpo** fanalino	1
21	15083006	**Guarnizione** per fanalino	1
22	15083003	**Traversino** per ancoraggio fanalino	1
23	15082050	**Trecciola** di massa per fanalino posteriore	1
24	73020053	**Rosetta** piana per dadi fissaggio fanalino	2
25	83100005	**Rosetta** elastica per dadi fissaggio fanalino	2
26	72030005	**Dado** fissaggio fanalino posteriore	2
27	15011023	**Passacavo** per fanalino posteriore	1
28	15082030	**Trecciola** di massa bobina-telaio	1
29	15082040	**Trecciola** di massa telaio-motore	1

* Vedi Listino Prezzi

⊙ Vedi Tav. XI

www.scooterdepoca.com

Scooterdepoca.com

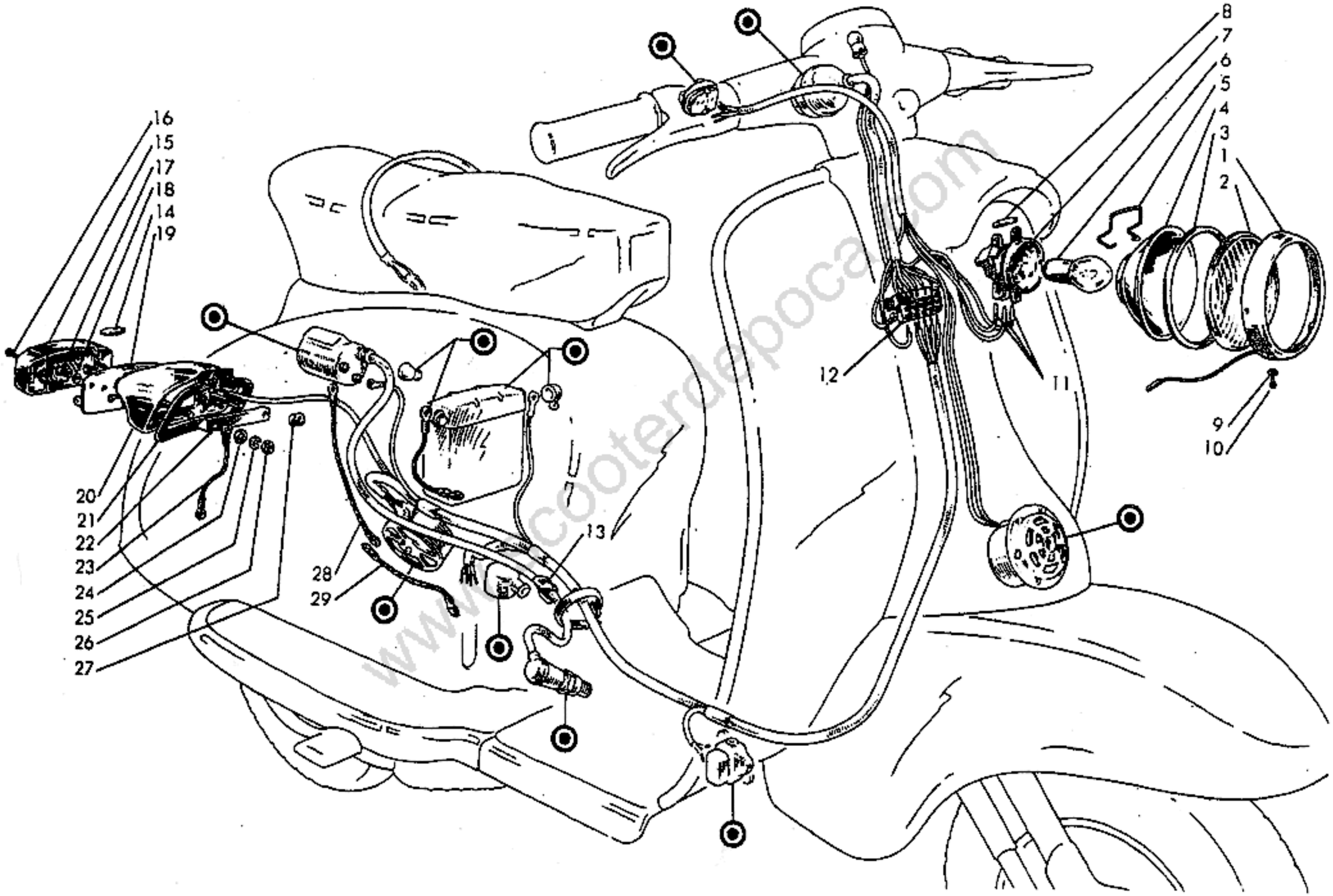

www.scooterdepoca.com

Scooterdepoca.com

N. Figura	N. matricola		Denominazione	N. pezzi
1	15010080		**Flangia** volano magnete	1
2	15010005		**Guarnizione** fra carter motore e flangia volano magnete	1
3	83100006		**Rosetta** elastica speciale per viti fissaggio flangia volano	6
4	15010034		**Vite** fissaggio flangia volano magnete	6
—	15017010	C 12268	**Volano** magnete Filso senza flangia	1
5	00811403	E 12262/1	**Base** con perno a fig. 7	1
6	00811404	N.116/63	**Rosetta** per perno contatto mobile	1
7	00811310	E 10880/1	**Perno** per base	1
8	00811405	C 12278/1	**Bobina** B. T. luce e carica batteria	1
9	00811356	I 12009/1	**Condensatore**	1
10	00811406	E 11252/3	**Feltrino** ingrassatore	1
11	00811353	E 11803/1	**Scatoletta** per feltrino ingrassatore	1
12	00811360	20018/5x34	**Vite** per bobina B. T. luce e carica batteria	2
13	00811339	N.246/3	**Rosetta** per condensatore	1
14	00811380	20037/3x5	**Vite** fissaggio condensatore	1
15	73010032		**Rosetta** piana per fissaggio capocorda	1
16	00811223	N.106/42	**Dado** per fissaggio capocorda	1
17	00811407	N.221/4	**Capocorda**	1
18	00811408	C 12274/1	**Parte** rotante completa di ventola	1
19	00811312	N.235/1	**Anello** speciale per contatto mobile	1
20	00811313	N.116/1	**Rosetta** piana per contatto mobile	2
21	00811409	N.156/11	**Vite** per capocorda	1
22	00811410	N.116/51	**Rosetta** isolante per capocorda	2
—	00811411	C 12052/3	**Ruttore** completo dei particolari a figg. 15 - 16 - 17 - 21 - 22 - 23 - 26	1
23	—	—	(Vedi Ruttore completo 00811411)	—
24	00811354	20017/4x8	**Vite** per fissaggio squadretta	1
25	00811288	20403/4,3	**Rosetta** piana per vite fissaggio squadretta	1
26	—	—	(Vedi Ruttore completo 00811411)	—
27	00811355	20018/5x28	**Vite** per bobina B. T. alimentazione	2
28	00811345	20418/5,3	**Rosetta** dentellata per bobina B. T.	4
29	00811412	C 12281/1	**Bobina** B. T. alimentazione	1
30	70850514		**Vite** per fissaggio volano magnete	5

N. Figura	N. matricola	Denominazione	N. pezzi
31	83100005	**Rosetta** elastica speciale per vite fissaggio volano	5
32	72000005	**Dado** per vite bobina B. T.	4
33	15017007	**Guarnizione** per presa B. T.	1
34	15017030	**Presa** di corrente bassa tensione	1
35	83100004	**Rosetta** elastica per viti fissaggio presa B. T. e interruttore segnalatore d'arresto	4
36	70850412	**Vite** fissaggio presa B. T.	2
37	15017003	**Cappuccio** protezione presa B. T.	1
38	71010408	**Vite** fissaggio interruttore segnalatore d'arresto	2
39	15081260	**Interruttore** segnalatore d'arresto	1
40	15081026	**Cappuccio** per interruttore segnalatore d'arresto	1
41	71020322	**Vite** fissaggio devioluci	2
42	15081230	**Devioluci** con pulsante per avvisatore acustico	1
43	15081220	**Quadretto** con particolari a figg. 44 - 45	1
44	15081032	**Protezione** gomma per quadretto	1
45	15088005	**Chiave** per quadretto	2
46	71013510	**Vite** fissaggio avvisatore acustico	2
47	83120035	**Rosetta** elastica dentellata per viti fissaggio avvisatore acustico	2
48	15081240	**Avvisatore** acustico a corrente continua	1
49	15081024	**Tassello** antivibrante per avvisatore	1
50	15081250	**Gruppo** raddrizz. fusibile (* 11011191)	1
51	73170064	**Rondella** per raddrizzatore	1
52	72000006	**Dado** per raddrizzatore	1
53	87200005	**Fusibile** da 5 Ampère per raddrizzatore (* 11011192)	1
54	72030006	**Dado** per viti fissaggio supporto batteria	2
55	83120006	**Rosetta** elastica per viti fissaggio batteria	2
56	15081180	**Scatola** supporto batteria con piastrina	1

* Vedi Listino Prezzi

Scooterdepoca.com

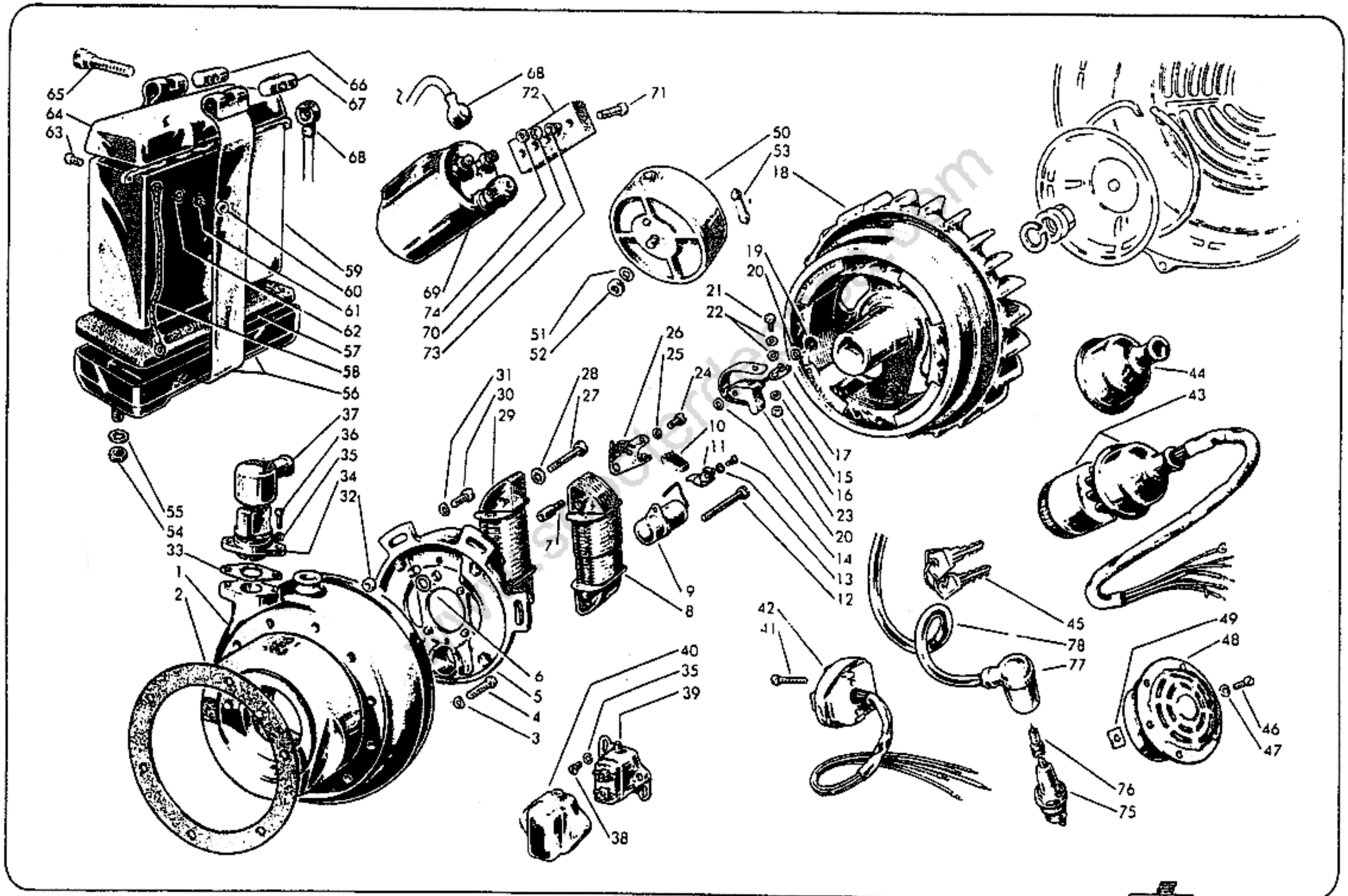

Scooterdepoca.com

N. Figura	* N. matricola	Denominazione	N. pezzi
57	15081021	**Feltro** per appoggio batteria	1
58	15082020	**Treccia** di massa batteria-telaio	1
59	15081170	**Batteria** accumulatori per luci di stazionamento	1
60	72030004	**Dado** per morsetto batteria	1
61	73170043	**Rosetta** elastica per morsetti batteria	2
62	73020043	**Rosetta** piana per morsetti batteria	2
63	70360410	**Vite** per morsetto batteria	2
64	15081027	**Coperchio** batteria	1
65	70880430	**Vite** per cinghia fissaggio batteria	1
66	15081031	**Cilindretto** forato per fascetta batteria (* 11010560)	1
67	15081029	**Cilindretto** filettato per fascetta batteria (* 11010559)	1
68	15082001	**Cappuccio** protezione morsetti batteria e bobina A. T.	3

N. Figura	N. matricola		Denominazione	N. pezzi
69	00811384	C 12128/1	**Bobina** A. T.	1
70	83120004		**Rosetta** elastica dentellata	5
71	70300418		**Vite** fissaggio bobina A. T. Filso	5
72	15017008		**Supporto** antivibrante per bobina A. T.	1
73	15017009		**Distanziale** fissaggio bobina A. T.	5
74	72030004		**Dado** per viti fissaggio supporto antivibrante al telaio	2
75	15017040		**Candela** d'accensione	1
76	15017012		**Vite** per attacco rapido (* 11010513)	1
77	15017070		**Attacco** rapido (* 11011056)	1
78	15017005		**Cavo** candela (fino alla macchina motore n. 1500)	1
	15017013		**Cavo** candela (dalla macchina motore n. 1501)	1

* Vedi Listino Prezzi

www.scooterdepoca.com

Scooterdepoca.com

N. Figura	N. matricola	Denominazione	N. pezzi
1	15050090	**Pedana** con scudo, squadrette e prigionieri	1
2	71480512	**Vite** fissaggio frontale allo scudo e mascherina di raccordo alla pedanina	6
3	15050066	**Borchia** per scudo	2
4	83120005	**Rosetta** elastica dentellata per viti fissaggio scudo, parafango, scudo al telaio, pedanina al telaio, mascherina e portatarga	30
5	70910512	**Vite** fissaggio scudo al telaio e parafango posteriore	6
6	15050220	**Frontale** con spia a fig. 7	1
7	15050068	**Spia** per luci di città	1
8	15050070	**Tappetino** sinistro per pedana e scudo	1
9	83120006	**Rosetta** elastica dentellata per viti fissaggio frontale	2
10	70300620	**Vite** fissaggio frontale al telaio	2
11	73010064	**Rosetta** piana per viti fissaggio frontale	2
12	15060160	**Parafango** anteriore con squadrette	1
13	70330650	**Vite** fissaggio parafango alla forcella	1
14	73170064	**Rosetta** elastica per vite fissaggio parafango	1
15	72030006	**Dado** per vite fissaggio parafango	1
16	15060039	**Tamponcino** ancoraggio parafango ant. (* 99106076)	2
17	73010053	**Rosetta** piana per viti fissaggio parafango, scudo al telaio, pedanina al telaio, mascherina e parafango posteriore	28
18	70360514	**Vite** fissaggio parafango al frontale	4
19	70300520	**Vite** fissaggio parafango allo scudo	2
20	15050062	**Profilato** contorno scudo	2
21	15050046	**Guarnizione** sinistra fra frontale scudo e parafango	1
	15050047	**Guarnizione** destra fra frontale scudo e parafango	1
22	15050049	**Guarnizione** fra parafango e frontale	1
23	15050060	**Parafango** con staffette e rondelle	1

N. Figura	N. matricola	Denominazione	N. pezzi
24	15050063	**Semipuntalino** esterno fermo profilato	4
25	15050064	**Semipuntalino** interno fermo profilato	4
26	70910416	**Vite** fissaggio puntalino profilato di contorno scudo	4
27	15050080	**Tappetino** destro per pedana con scudo	1
28	72030005	**Dado** per prigioniero fissaggio scudo al telaio, pedanina al telaio, mascherina, parafango posteriore e porta-targa	25
29	15050052	**Rondella** fissaggio pedana e padanina	16
30	15050053	**Pedanina** destra	1
31	15050180	**Tappetino** destro sulla pedanina	1
32	15055047	**Anello** elastico di tenuta cappuccio protezione gancio (* 05180242)	2
33	15055046	**Cappuccio** protezione ganci fiancata carenatura posteriore (* 12180236)	2
34	15055043	**Scodellino** appoggio molle (* 05180206)	2
35	15055042	**Molla** di pressione per ganci fiancate (* 12180234)	2
36	15055045	**Scodellino** per tenuta cappucci (* 05180238)	2
37	15055044	**Bussola** scorrevole (* 08180257)	2
38	15055041	**Maniglia** di comando per gancio destro (fino alla macchina motore n. 2005)	1
	15055064	**Maniglia** di comando per gancio destro (dalla macchina motore n. 2006)	1
39	15055048	**Grano** fissaggio maniglie (* 05180203) (fino alla macchina motore n. 2005)	2
	71420614	**Vite** fissaggio maniglie (dalla macchina motore n. 2006)	2
40	83130006	**Rosetta** elastica per viti fissaggio maniglie (dalla macchina motore n. 2006)	2
41	—	(Vedi gancio destro a fig. 49)	—
42	74410328	**Copiglia** per ganci	2
43	15055100	**Fiancata** destra con supporto gancio	1

* Vedi Listino Prezzi

Scooterdepoca.com

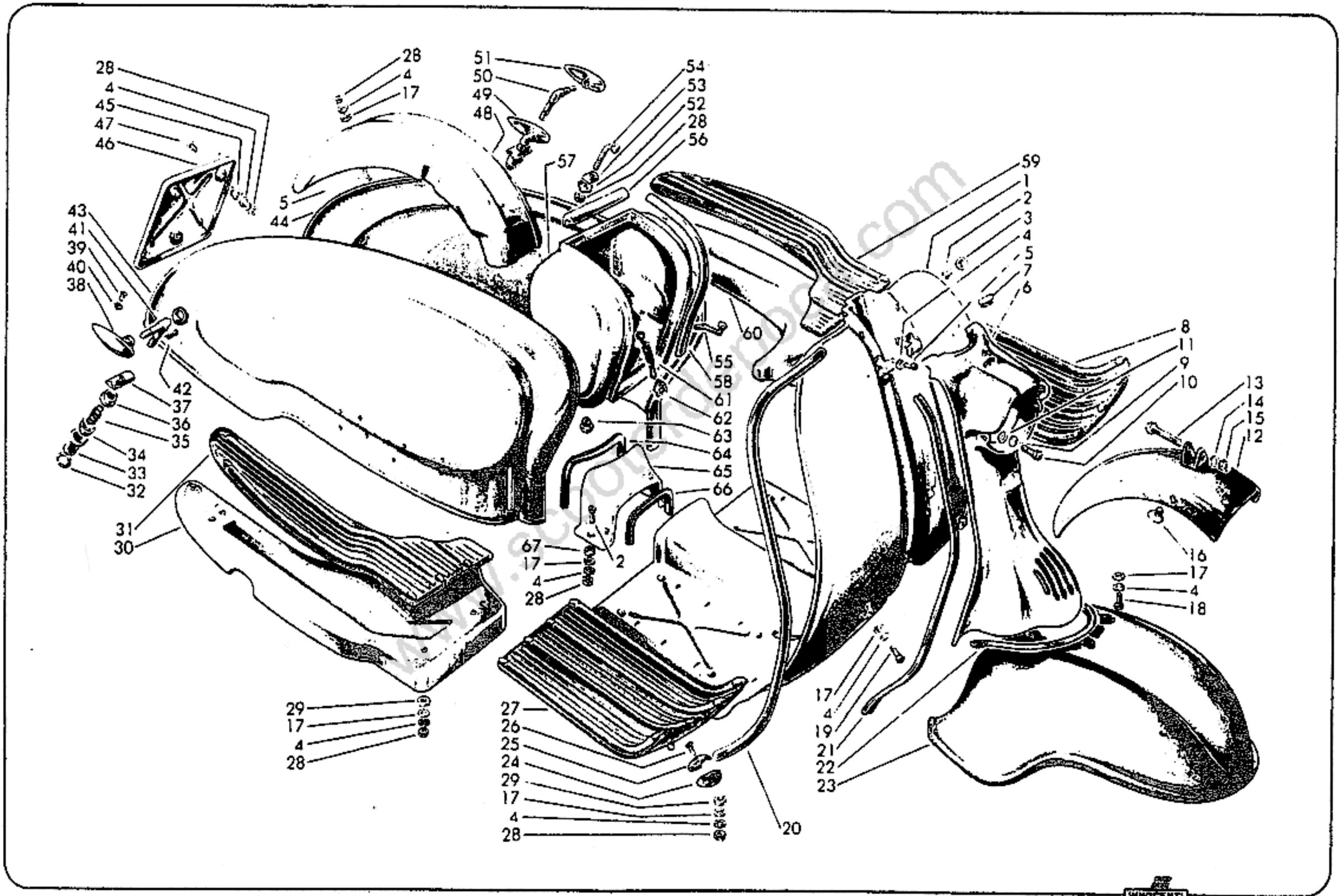

www.scooterdepoca.com

Scooterdepoca.com

N. Figura	N. matricola	Denominazione	N. pezzi
44	15055090	**Fiancata** sinistra con supporto gancio	1
45	15083002	**Guarnizione** per portatarga	3
46	15083001	**Portatarga**	1
47	71300518	**Vite** per fissaggio portatarga	3
48	15055070	**Parafango** posteriore	1
49	15055160	**Gancio** destro per carenatura posteriore composto dai particolari a figg. 32 - 33 - 34 - 35 - 36 - 37 - 38 - 39 - 40 - 41 - 42 (fino alla macchina motore n. 2005)	1
	15055190	**Gancio** destro per carenatura posteriore composto dai particolari a figg. 32 - 33 - 34 - 35 - 36 - 37 - 38 - 39 - 40 - 41 - 42 (dalla macchina motore n. 2006)	1
	15055150	**Gancio** sinistro per carenatura posteriore composto dai particolari a figg. 32 - 33 - 34 - 35 - 36 - 37 - 39 - 40 - 42 - 50 - 51 (fino alla macchina motore n. 2005)	1
	15055180	**Gancio** sinistro per carenatura posteriore composto dai particolari a figg. 32 - 33 - 34 - 35 - 36 - 37 - 39 - 40 - 42 - 50 - 51 (dalla macchina motore n. 2006)	1

N. Figura	N. matricola	Denominazione	N. pezzi
50	—	(Vedi gancio sinistro a fig. 49)	—
51	15055039	**Maniglia** di comando per gancio sinistro (fino alla macchina motore n. 2005)	1
	15055063	**Maniglia** di comando per gancio sinistro (dalla macchina motore n. 2006)	1
52	15086008	**Piastrina** di sicurezza	3
53	15086006	**Piastrina** orientabile	3
54	15086007	**Tirantino** per bauletto	1
55	15086017	**Tirantino** per bauletto	2
56	15086012	**Guarnizione** per bauletto	2
57	15086010	**Bauletto** completo dei particolari a figg. 61 - 62	1
58	15086011	**Guarnizione** per bauletto	2
59	15050170	**Tappetino** sinistro sulla pedanina	1
60	15050054	**Pedanina** sinistra	1
61	15086016	**Molla** ritegno borsa attrezzi	1
62	15086015	**Piastrina** per detti (* 12180244)	1
63	15086009	**Tampone** per bauletto	1
64	15050059	**Guarnizione** per mascherina di raccordo	1
65	15050057	**Mascherina** di raccordo fra pedana e costola centrale	1
66	15050058	**Guarnizione** per mascherina di raccordo	1
67	15050061	**Rosetta** per mascherina di raccordo	2

* Vedi Listino Prezzi

www.scooterdepoca.com

Scooterdepoca.com

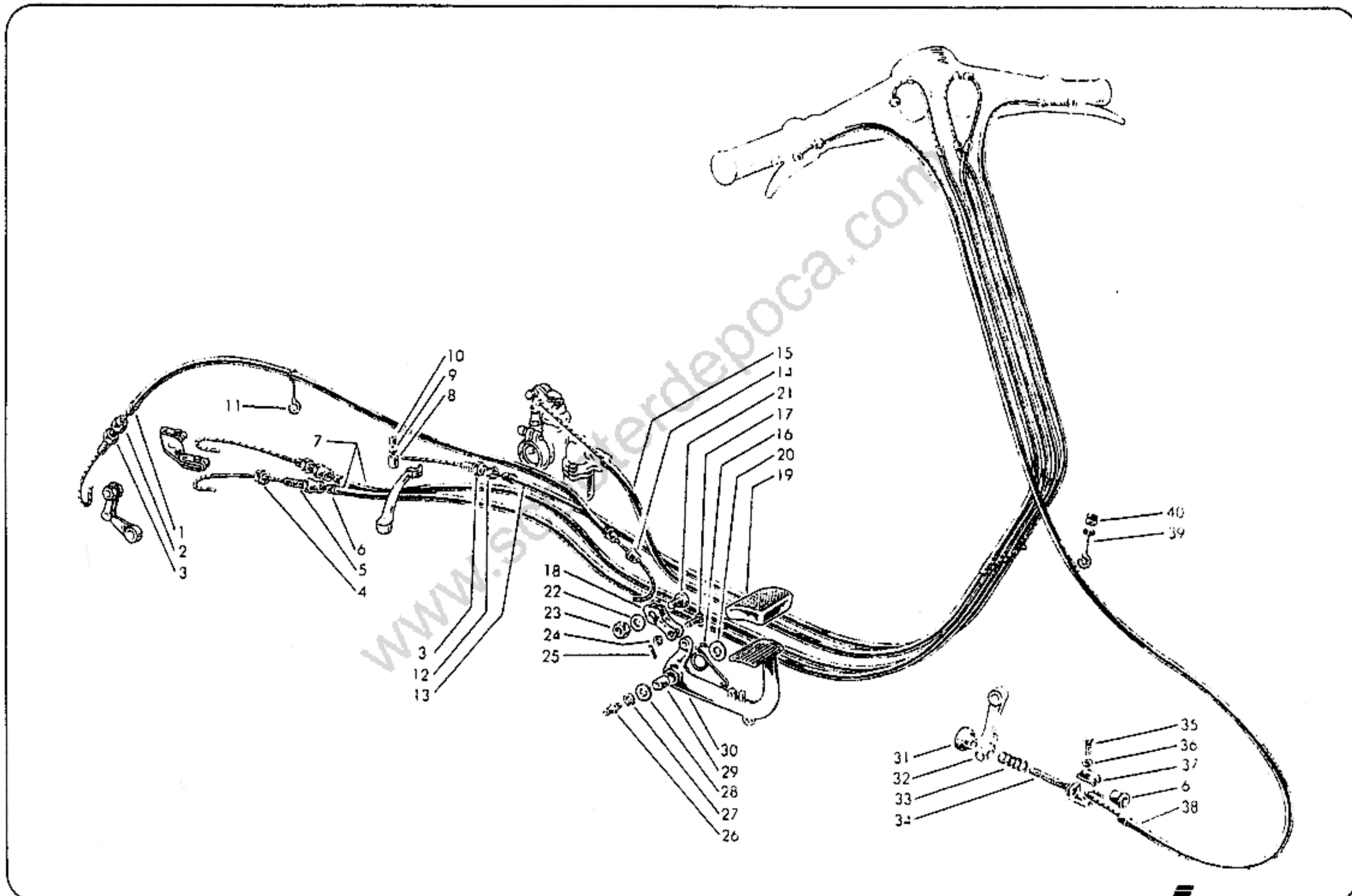

www.scooterdepoca.com

Scooterdepoca.com

N. Figura	N. matricola	Denominazione	N. pezzi
1	15055140	**Sella** biposto completa del particolare a fig. 2	1
2	15055170	**Maniglia** per passeggero	1
3	15055014	**Mascherina** per presa aria sulla costola centrale carenatura posteriore	1
4	71480418	**Vite** fissaggio mascherina presa aria	2
5	15055015	**Piattina** per fissaggio mascherina sulla costola centrale	2
6	70360820	**Vite** fissaggio sella biposto	8
7	83120008	**Rosetta** elastica dentellata per viti fissaggio sella	8
8	73030084	**Rosetta** piana per viti fissaggio sella	8
9	83100004	**Rosetta** el. per dadi fissaggio fregi e targhette	18
10	72060004	**Dado** per fissaggio fregi e targhette	18
11	15055051	**Fregio** per fiancata destra	1
12	15055054	**Targhetta** per fiancata	2
13	15055049	**Fregio** per fiancata sinistra	1
14	15050160	**Dicitura** per scudo	1

N. Figura	N. matricola	Denominazione	N. pezzi
15	15050200	**Targhetta** per scudo	1
16	15050071	**Targhetta** per frontale	1
17	15050069	**Piastrina** per targhetta e fregi fiancate	2
18	15086230	**Borsa** per attrezzi	1
19	15086061	**Chiave** doppia 8-10 (* 07010913)	1
20	15086062	**Cacciavite** (* 99098603)	1
21	15086220	**Chiave** per tappi con esagono incassato	1
22	15086210	**Chiave** per estrazione candele e ruota	1
23	15086059	**Chiave** da 14 e dado ruota post. (* 11010911)	1
24	15086063	**Limetta** per contatti ruttore magnete (* 11010930)	1
25	15086066	**Chiave** per grano cavo comando friz. (* 11010939)	1
26	15090001	**Decalcomania** istruzioni rodaggio (italiano)	1
	15090002	**Decalcomania** istruzioni rodaggio (francese)	1
	15090003	**Decalcomania** istruzioni rodaggio (inglese)	1
	15090004	**Decalcomania** istruzioni rodaggio (spagnolo)	1
	15090005	**Decalcomania** istruzioni rodaggio (tedesco)	1

* Vedi Listino Prezzi

www.scooterdepoca.com

Scooterdepoca.com

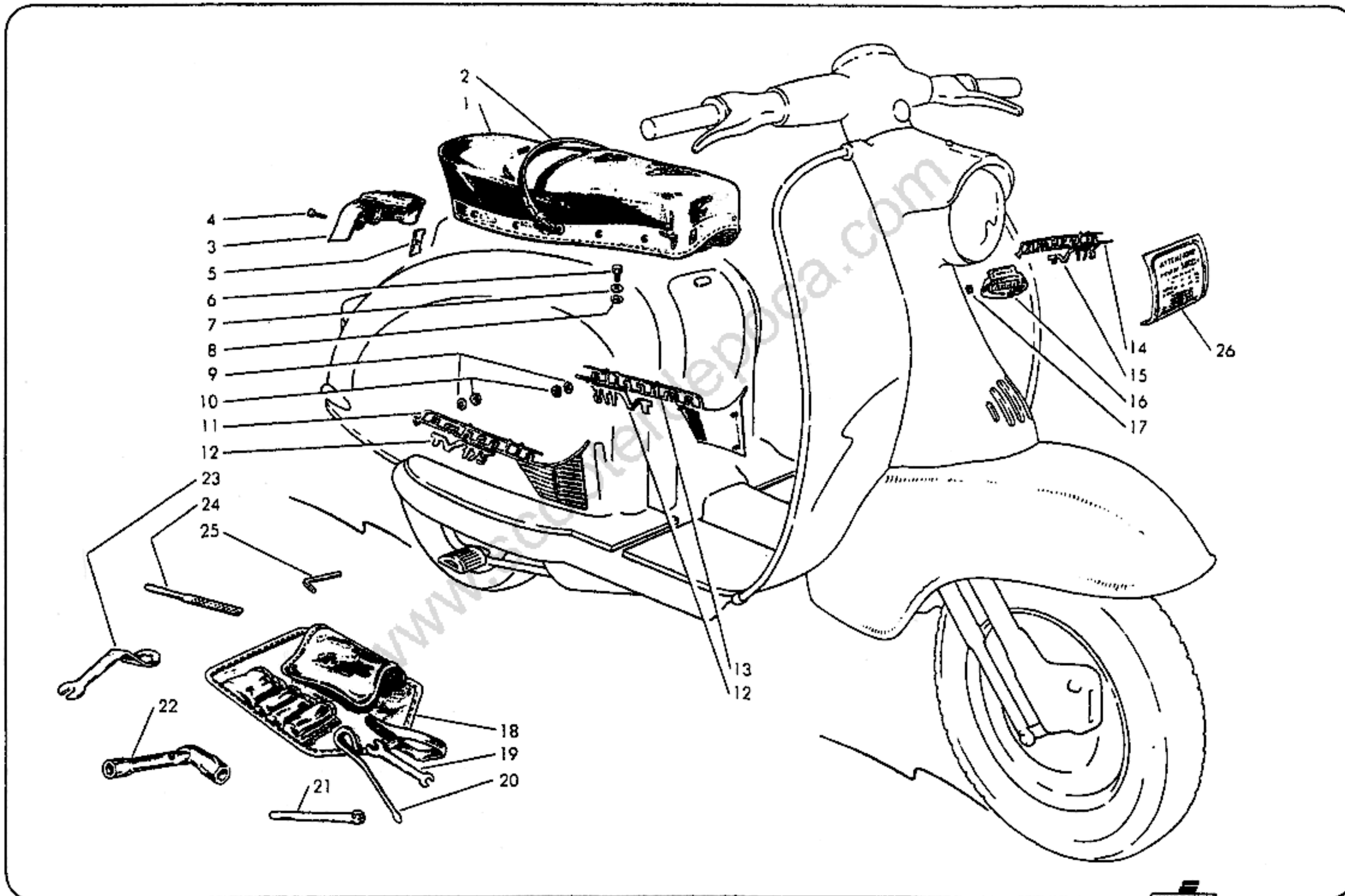

Scooterdepoca.com