MOTOCICLO LEGGERO

Lambretta 125 e

1953

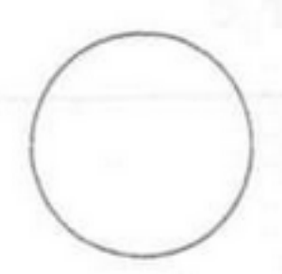

OMOLOGATO DALL'ISPETTORATO GENERALE DELLA MOTORIZZAZIONE CIVILE E DEI TRASPORTI IN CONCESSIONE CON ATTO N. 302 DEL 9 MARZO 1953

TELAIO

Passo	mt.	1,28
Lunghezza massima	mt.	1,76
Larghezza massima	mt.	0,71
Altezza minima dal suolo	mt.	0,13
Altezza massima sedile	mt.	0,76
Peso in ordine di marcia (a vuoto)	kg.	62

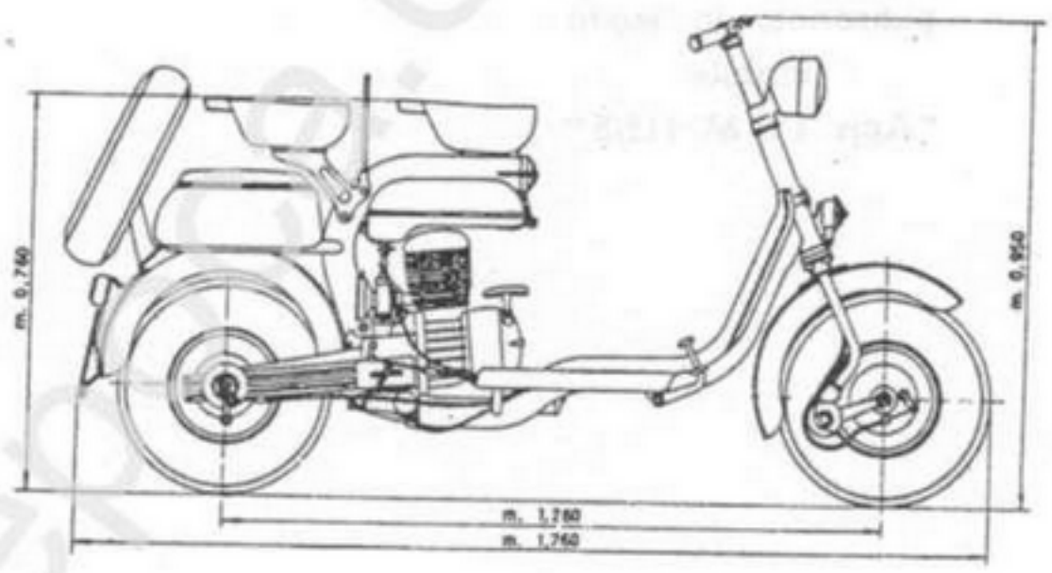

MOTORE

2 tempi con lavaggio a correnti contrapposte

Numero dei cilindri		1
Alesaggio	mm.	52
Corsa	,,	58
Cilindrata totale	cm^3	123
Potenza effettiva alla ruota (al regime di 4000 giri minuto)	CV.	3,68
Potenza fiscale	CV.	2
Rapporto di compressione		1:6,5

Accensione con magnete a volano
Lubrificazione a miscela

INNESTO A FRIZIONE

A dischi multipli in bagno di olio
Comando mediante leva sul manubrio

CAMBIO DI VELOCITÀ

a 3 marce con comando a mano sulla manopola sinistra abbinato con la frizione

MARCE	RAPPORTO TOTALE	VELOCITÀ MASSIMA
I. Velocità	1 ÷ 13,4	
II. Velocità	1 ÷ 8	Km/h
III. Velocità	1 ÷ 4,93	75

Avviamento a mano
1 Km. con partenza da fermo: velocità media 67 Km./ora

RUOTE A DISCO

Misura pneumatici . . . . . 4.00" × 8"

FRENI: del tipo a ganasce ad espansione

Anteriore . . . . larghezza 15 mm. ∅ 125 con comando a leva sul manubrio
Posteriore . . . . larghezza 20 mm. ∅ 140 con comando a pedale

IMPIANTO ELETTRICO

Regolamentare - Senza batteria
Generatore incorporato nel magnete volano

SERBATOIO

Capacità totale litri 6 di miscela di cui litri 0,700 di riserva

CONSUMO

Litri 1,37 per 100 Km. secondo le norme C.U.N.A.

scooterdepoca.com

INNOCENTI
MILANO

SILENZIATORE PER MOTOCICLO LEGGERO

Lambretta 125 e

1953

APPROVATO DALL'ISPETTORATO GENERALE DELLA MOTORIZZAZIONE CIVILE T. C.
CON ATTO N. 112/S DEL 9 MARZO 1953

Su ogni esemplare è punzonato in modo visibile
"App. I G M 112/S"

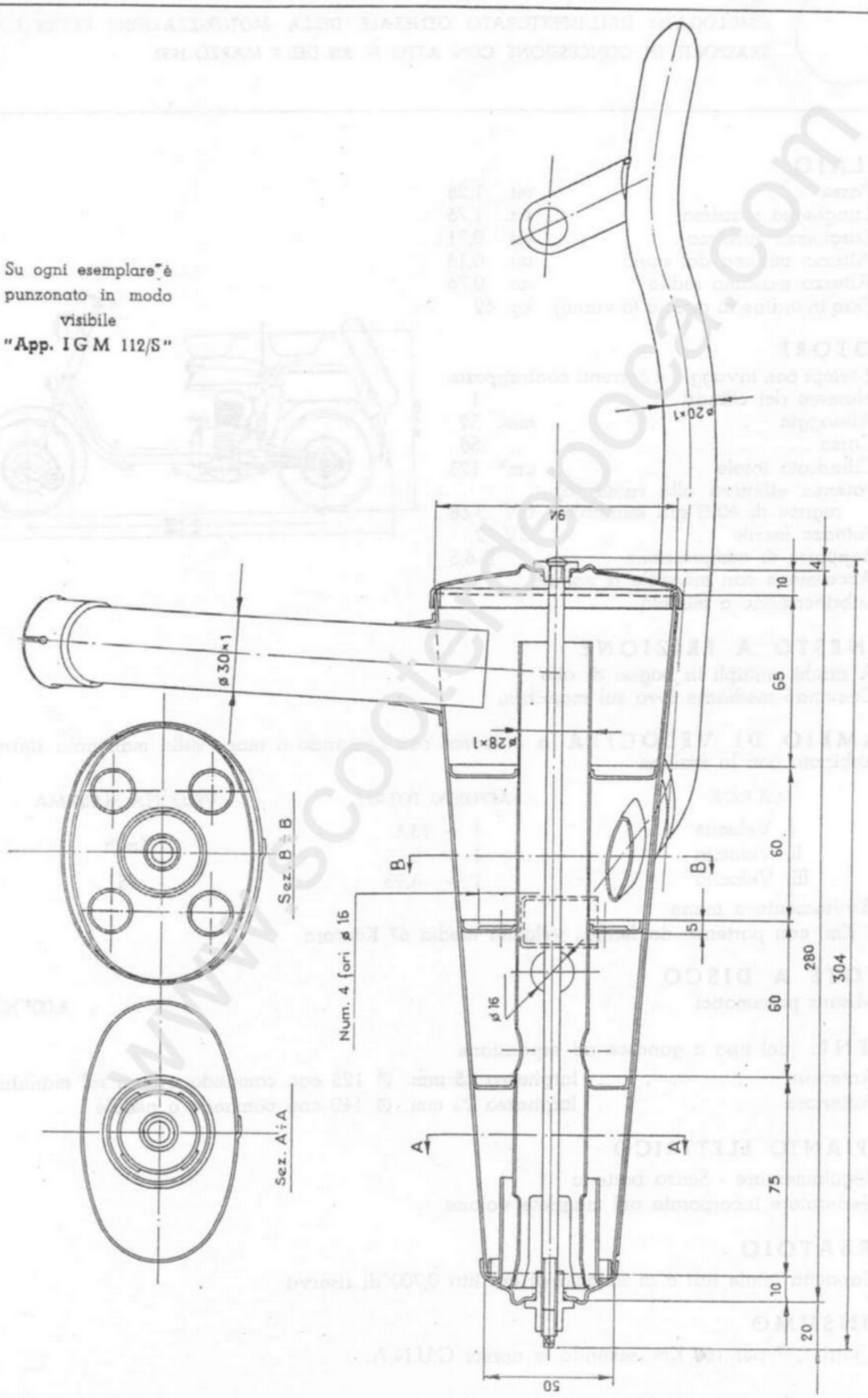

scooterdepoca.com